ELABO

euromicron Gruppe

# Bestellkatalog

# Labor- Hochschränke

K1

Ausbilden | Messen | Testen | Montieren | Steuern

# Hochschränke

Der Aufbau ganzer Schrankwände wird durch die Verwendung von einem Grundelement - und je nach gewünschter Schrank-Gesamtbreite - durch die Aneinanderreihung mehrerer Anbauelemente realisiert. Für Fachraumeinrichtungen sind Schranktüren mit Verglasung in voller Türhöhe erhältlich. Die Drehstangen-Schließmechanik wird dabei mit einer lichtgrauen Blende aus einer beschichteten Feinspanplatte abgedeckt. Die Glastüren sind aus 4 mm ESG-Glas (Einscheiben-Sicherheits-Glas) gefertigt.

## Technische Daten

| Beschreibung | | | Bestell-Nr. |
|---|---|---|---|
| Hochschrank<br>eintürig<br><br>1 Flügeltüre rechts<br>1 Griff mit integriertem Schloss<br><br>Grundelement:<br>Anbauelement:<br><br>auch mit Funktechnik erhältlich<br>(Schließung durch Transponder) | | 520 mm x 600 mm x 2045 mm<br>500 mm x 600 mm x 2045 mm | 07-1A<br>07-1E |
| Hochschrank<br>eintürig verglast<br><br>1 Flügeltüre rechts, in voller Türhöhe verglast<br>1 Griff mit integriertem Schloss<br><br>Grundelement<br>Anbauelement<br><br>auch mit Funktechnik erhältlich<br>(Schließung durch Transponder) | | 520 mm x 600 mm x 2045 mm<br>500 mm x 600 mm x 2045 mm | 07-1B<br>07-1F |
| Hochschrank<br>zweitürig<br><br>2 Flügeltüren<br>1 Griff mit integriertem Schloss<br><br>Grundelement<br>Anbauelement<br><br>auch mit Funktechnik erhältlich<br>(Schließung durch Transponder) | 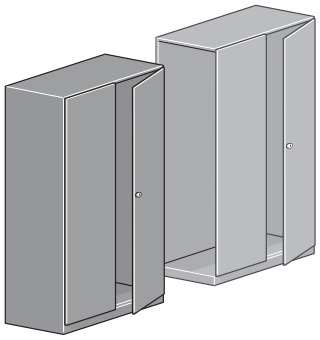 | 1020 mm x 600 mm x 2045 mm<br>1000 mm x 600 mm x 2045 mm | 07-1C<br>07-1G |
| Hochschrank<br>zweitürig verglast<br><br>2 Flügeltüren in voller Türhöhe verglast<br>1 Griff mit integriertem Schloss<br><br>Grundelement<br>Anbauelement<br><br>auch mit Funktechnik erhältlich<br>(Schließung durch Transponder) | 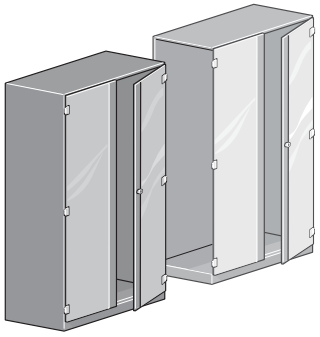 | 1020 mm x 600 mm x 2045 mm<br>1000 mm x 600 mm x 2045 mm | 07-1D<br>07-1H |

# Hochschränke

Aufsatzelemente passen exakt auf die Grund- und Anbauelemente. Sie werden in der Höhe genau nach den räumlichen Gegebenheiten auf Maß gefertigt. Verbleibende Freiräume können durch eine Blende bündig zur Raumdecke abgeschlossen werden. Die Fronttüren sind im Standard mit Griff ohne Schloss ausgestattet..

## Technische Daten

| Beschreibung | | | Bestell-Nr. |
|---|---|---|---|
| Aufsatzelement<br>eintürig<br><br>1 Flügeltür rechts<br>1 Griff<br><br>Grundelement<br>Anbauelement | 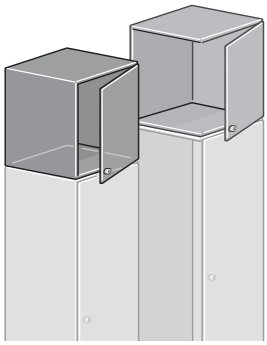 | 520 mm x 600 mm x max. 980 mm<br>500 mm x 600 mm x max. 980 mm<br><br>Z = gewünschtes Höhenmaß angeben | 07-1JZ<br>07-1LZ |
| Aufsatzelement<br>zweitürig<br><br>2 Flügeltüren<br>1 Griff<br><br>Grundelement<br>Anbauelement | 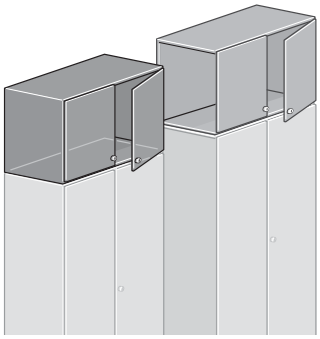 | 1020 mm x 600 mm x max. 980 mm<br>1000 mm x 600 mm x max. 980 mm<br><br>Z = gewünschtes Höhenmaß angeben. | 07-1KZ<br>07-1MZ |
| Eck-Grundelement<br>eintürig<br><br>1 Flügeltür rechts<br>1 Griff mit Schloss<br>5 höhenverstellbare<br>Fachböden 19 mm stark | 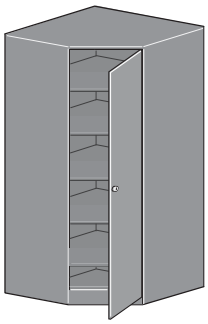 | 965 mm x 600 mm x 2045 mm | 07-1Q |
| Eck-Aufsatzelement<br>eintürig<br><br>1 Flügeltür rechts<br>1 Griff | 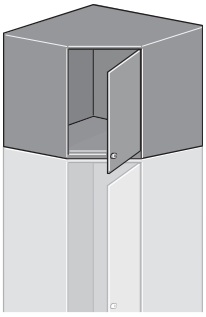 | 965 mm x 600 mm x max. 980 mm<br><br>Z = gewünschtes Höhenmaß angeben | 07-1RZ |

# Hochschränke

Die Komplettschränke sind bereits mit Ausstattungslementen versehen. Die integrierten Ordnungshilfen können durch das 32 mm Europa-Beschlagraster jederzeit verändert oder ergänzt werden. Schiebetür-Schränke benötigen keinen Freiraum beim Öffnen. Bei beengten Raumzuschnitten kann dies gegenüber der Flügeltürausführung von Vorteil sein.

## Technische Daten

| Beschreibung | | | Bestell-Nr. |
|---|---|---|---|
| Komplettschrank<br>mit Fachboden<br><br>2 Flügeltüren<br>1 Griff mit Schloss<br>5 Fachböden höhenverstellbar<br><br>auch mit Funktechnik erhältlich<br>(Schließung durch Transponder) | | 1020 mm x 600 mm x 2045 mm | 07-1V |
| Komplettschrank<br>mit Nutmatten<br><br>2 Flügeltüren<br>1 Griff mit Schloss<br>1 Mittelwand<br>2 x 6 Fachböden<br>höhenverstellbar<br>2 x 5 Satz Nutmatten<br>für je 5 Fächer zur<br>Unterbringung von DIN A4<br>hohen Lehrsystemen<br><br>auch mit Funktechnik erhältlich<br>(Schließung durch Transponder) | | 1020 mm x 600 mm x 2045 mm | 07-1W |
| Komplettschrank<br>mit Schiebetüren<br><br>2 Schiebetüren<br>1 Schloss<br>1 Mittelwand<br>2 x 5 Fachböden höhenverstellbar | 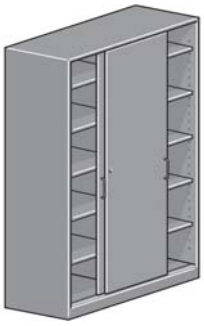 | 1220 mm x 600 mm x 2045 mm | 07-1X |

# Hochschränke

Eine Vielzahl verschiedener Ordnungselemente lassen sich im Elabo Labor-Schranksystem einsetzen. Dadurch lassen sich variable, anwenderfreundliche Lösungen realisieren.

## Technische Daten

| Beschreibung | | | Bestell-Nr. |
|---|---|---|---|
| Mittelwand<br><br>für Grund- und Anbauelemente<br>mit Rasterbreite 1000 mm | 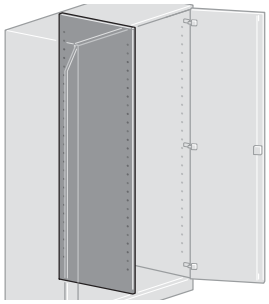 | 16 mm x 540 mm x 1930 mm | 07-1P |
| Fachböden<br><br>für Schränke<br>mit Rasterbreite 500 mm<br>Holz, Belastbarkeit 35 kg<br>Metall, Belastbarkeit 100 kg<br><br>für Schränke<br>mit Rasterbreite 1000 mm<br>Holz, Belastbarkeit 25 kg<br>Holz, Belastbarkeit 50 kg<br>Metall, Belastbarkeit 100 kg | 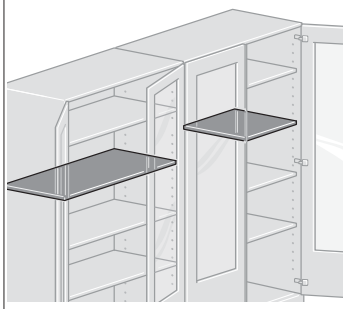 | 480 mm x 540 mm x 19 mm<br>480 mm x 540 mm x 25 mm<br><br>980 mm x 540 mm x 19 mm<br>980 mm x 540 mm x 25 mm<br>980 mm x 540 mm x 25 mm | 07-2A<br>07-2U<br><br>07-2L<br>07-2M<br>07-2W |
| Fachböden<br>ausziehbar<br><br>Teilauszug für Schränke<br>mit Rasterbreite 500 mm<br>Belastbarkeit 27 kg<br><br>Vollauszug mit vorderer und hinterer Aufkantung, für Schränke<br>mit Rasterbreite 1000 mm<br>Belastbarkeit 47 kg | 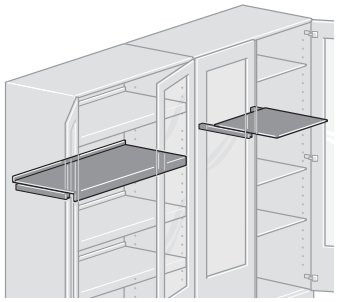 | 480 mm x 540 mm x 19 mm<br><br>980 mm x 540 mm x 163 mm | 07-2B<br><br>07-2P |
| Fachböden<br>mit Nutmatten<br><br>19 mm stark,<br>mit Nutmatten 10 mm stark,<br>zur Aufbewahrung von Experimentierplatten, für Schränke mit Rasterbreite 500 mm<br>einseitig belegt<br>beidseitig belegt<br><br>PVC-Nutmatte lose<br>Hinweis: Manuelle Anpassung Nutmatte erforderlich, zur Befestigung bitte Schrauben oder sehr starken Kleber verwenden. | 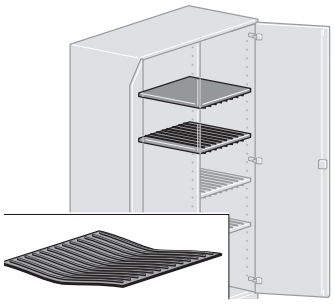 | 480 mm x 540 mm x 25 mm<br>480 mm x 540 mm x 39 mm<br><br>480 mm x 540 mm x 10 mm | 07-2C<br>07-2D<br><br>07-9E |

# Hochschränke Zubehör

## Technische Daten

| Beschreibung | | | Bestell-Nr. |
|---|---|---|---|
| Schubladen<br><br>innen liegende Holzschublade mit Teilauszug, für Schränke mit Rasterbreite 500 mm, Belastbarkeit 25 kg<br><br>innen liegende Stahlblechschublade mit Teleskop-Vollauszug, für Schränke mit Rasterbreite 1000 mm, Belastbarkeit 70 kg | 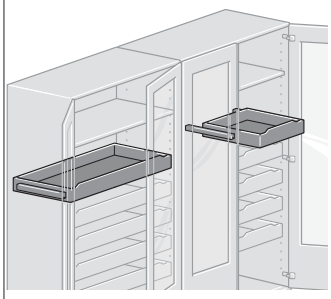 | 480 mm x 505 mm x 94 mm<br><br>908 mm x 490 mm x 85 mm | 07-2E<br><br>07-2Q |
| Hängeregistratur<br><br>für A4 Hängetaschen längs oder quer, mit Teleskopvollauszug, für Schränke mit Rasterbreite 1000 mm,<br>Belastbarkeit 70 kg | 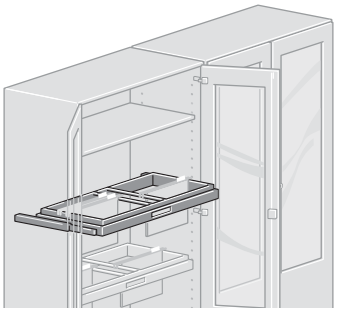 | 980 mm x 540 mm x 100 mm<br>maximale Nutzhöhe 300 mm | 07-2R |
| Kleiderstangen<br><br>Kleiderstange aus verchromtem Ovalrohr mit Befestigungselementen, für Schränke mit Rasterbreite<br>500 mm<br><br>Kleiderstange aus verchromtem Ovalrohr mit Befestigungselementen, für Schränke mit Rasterbreite 1000 mm | 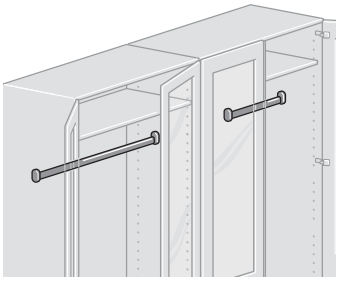 | Länge 480 mm<br><br>Länge 980 mm | 07-2F<br><br>07-2S |
| Rolltritt<br><br>Rolltritt aus Stahl, mit 3 versenkbaren, gefederten Schwenk- und Laufrollen.<br>Ohne Belastung leichter Lauf in jede Richtung, bei Belastung sicherer Stand.<br>Extra breite obere Standfläche mit gerillter Kunststoff-Auflage.<br>Rundum Stoßschutz, Unterteil mit Gummiwulstrand.<br>Farbe weiß / schwarz | | Durchmesser unten 450 mm<br>Durchmesser oben 290 mm<br>Höhe 420 mm | 07-9Q |

# Hochschränke Zubehör

Eine sinnvolle Komplettierung bei raumhohen Schrankwandsystemen ist die Leiterzarge. Zusammen mit der einhängbaren oder fest montierten Leichtmetallleiter, können die Aufsatzelemente schnell und bequem erreicht werden. Schließanlagen (bei Elabo ohne Aufpreis) müssen exakt nach Kundenwunsch ausgeführt werden können. Elabo Schließzylinder erfüllen diese Forderung. Gerne beraten wir Sie hierzu.

## Technische Daten

| Beschreibung | | | Bestell-Nr. |
|---|---|---|---|
| Schrankwandleiter<br><br>Das Führungsrohr für Leiterführung wird zwischen Grund- und Aufsatzschränken an einer zusätzlichen Schrankzwischenblende montiert.<br><br>Leichtmetallleiter 7-stufig, gegen Wegnehmen gesichert, TÜV-geprüft, bei Belastung sicherer Stand durch Rollenfixierung.<br><br>Leichtmetallleiter 8-stufig, abnehmbar, geeignet zum Einhängen in eine Leiterführung, jedoch ohne Rollen. | 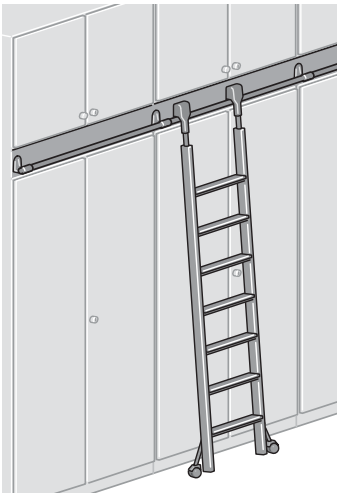 | 160 mm x 65 mm x 1000 mm<br><br>400 mm x 87 mm x 2230 mm<br><br>400 mm x 87 x 2230 mm | 07-9KZ<br><br>07-9M<br><br>07-9N |
| Hauptschlüssel<br><br>Schloss mit Schließstange für Aufsatzelemente<br><br>Hauptschlüssel für Gemeinschaftsschließanlage (Hochschränke, Unterschränke, Beistellschränke), Schließzylinder tauschbar | 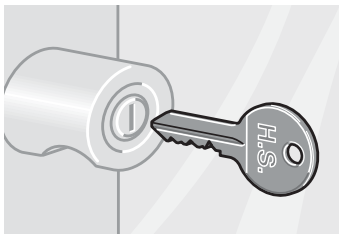 | Schloss mit Schließstange für Aufsatzelemente<br><br>Hauptschlüssel für Gemeinschaftsschließanlage (Hochschränke, Unterschränke, Beistellschränke), Schließzylinder tauschbar | 07-9D<br><br>07-9C |
| Transponder<br><br>Digitales Schließsystem mit Schließplan-Software zum berührungslosen Öffnen von Schränken, Unterschränken, Türen und zur Freigabe von Elektronikaufbauten. Bei Bedarf kann die komplette Gebäudeschließtechnik mit eingebunden werden. Um einen Missbrauch auszuschließen, erfolgt die Kommunikation der digitalen Komponenten mittels eines sich ständig wechselnden Crypto-Codes. | | | 07-9T Z |
| Schließanlage<br>Beispiel | 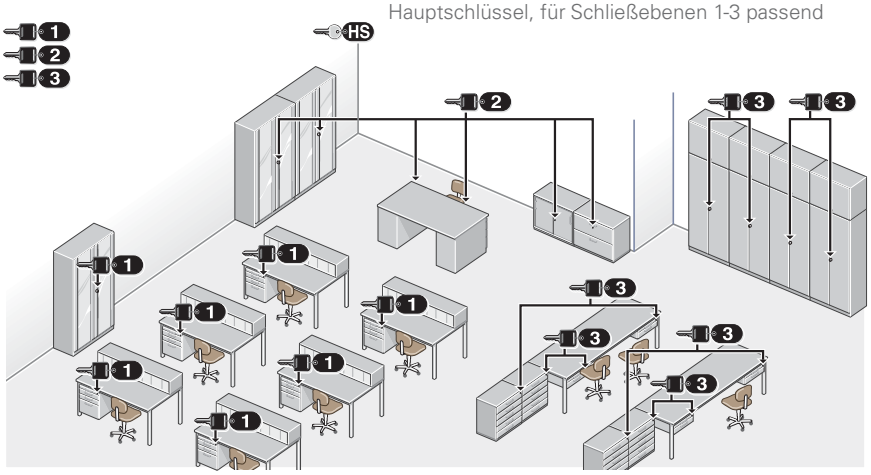 | | |

# Hochschränke Zubehör

Stahlblechschubladen für Beistell- und Hochschränke sind konstruktiv gleich ausgeführt wie Unterschrankschubladen und können ebenso mit Trennwänden und Fachteilern bestückt werden. Bei Breit-Stahlblechschubladen ist dafür zusätzlich ein Satz Lochrasterleisten erforderlich. Auch Formschalen können verwendet werden.

## Technische Daten

| Beschreibung | | | Bestell-Nr. |
|---|---|---|---|
| 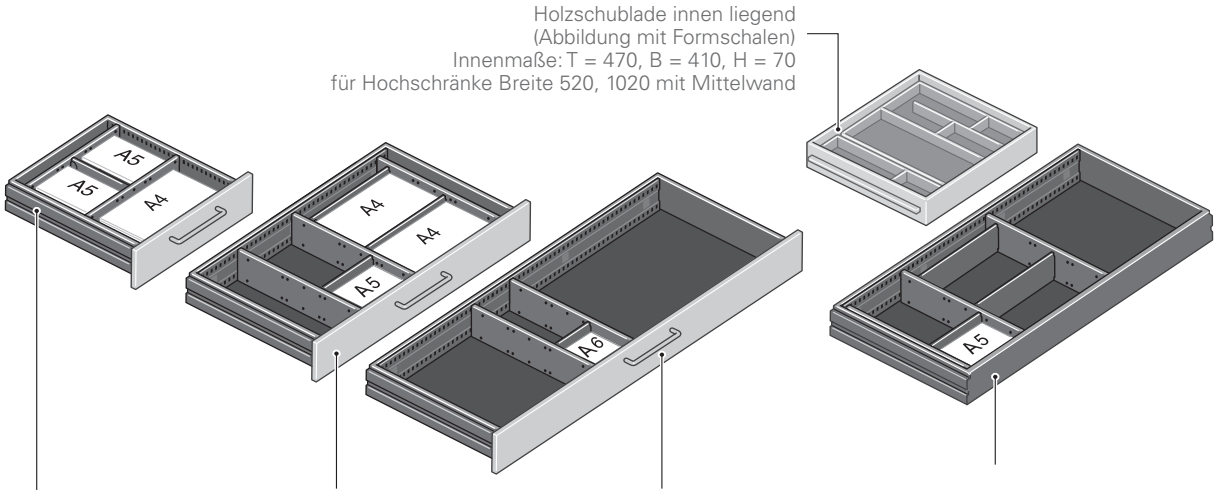 <br>Stahlblechschublade<br>mit Blende<br>Innenmaße: T = 490, B = 327<br>für Beistellschränke Breite 420<br><br>Breit-Stahlblechschublade<br>mit Blende<br>Innenmaße: T = 490 mm, B = 1090 mm<br>für Beistellschränke Breite 1200 mm<br><br>Breit-Stahlblechschublade<br>innen liegend<br>Innenmaße: T = 490 mm, B = 890 mm<br>für Hochschränke Breite 1020 mm | | | |
| Trennwände<br><br>Trennwand Metall schwarz<br><br>Trennwand Metall schwarz für Breit-Schubladen | 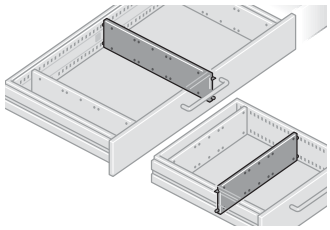 | 326 mm x 10 mm x 75 mm<br><br>490 mm x 10 mm x 75 mm | 07-7A<br><br>07-7B |
| Fachteiler<br>(1) Fachteiler A4 Metall schwarz<br><br>(2) Fachteiler A5 Metall schwarz<br><br>(3) Fachteiler A6 Metall schwarz | 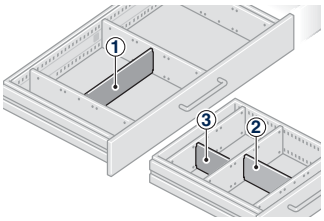 | 310 mm x 1 mm x 72 mm<br><br>220 mm x 1 mm x 72 mm<br><br>150 mm x 1 mm x 72 mm | 07-7C<br><br>07-7D<br><br>07-7E |
| Orga Clip<br><br>Mit dem Orga Clip lässt sich die Trennwand flexibel im Breitwandschub positionieren.<br><br>Material: Kunststoff<br>Verpackungseinheit: 10 Stück | 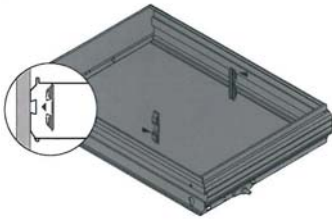 | | 07-7V |

# Büro- Hochschränke

K2

Ausbilden | Messen | Testen | Montieren | Steuern

# Büro Hochschränke

Bei Büro-Schranksystemen sind andere Breitenraster und eine geringere Schranktiefe (Ordnertiefe) als bei Labor-Schranksystemen üblich.

Die technische Ausführung beim Büro-Schranksystem ist jedoch identisch wie beim Labor-Schranksystem. Durch die Verwendung gleicher Beschläge, Materialien und Oberflächen können die Labor- und Büro-Schranksysteme problemlos miteinander kombiniert werden.

Es stehen ebenso Grund- und Anbauschrankelemente, Eckelemente und Aufsatzelemente zur Verfügung.

Auch millimetergenau angepasste Schrankwände gehören selbstverständlich ebenfalls zum Angebot von Elabo.

Zusatzausstattungen für Büroschränke mit Aufsatzelementen, wie Leiterzarge, Alu-Leiter oder Trittschemel können baugleich vom Labor-Schranksystem verwendet werden.

# Büro Hochschränke

Mit einem Schrankgrundelement und weiteren Anbauelementen können preiswert und optisch ansprechend ganze Schrankwände konfiguriert werden. Auf Wunsch können die Schränke durch Rückwand-Aufdoppelung praktische Raumteilerfunktionen übernehmen.

## Technische Daten

| Beschreibung | | | Bestell-Nr. |
|---|---|---|---|
| Hochschrank<br>zweitürig<br><br>2 Flügeltüren<br>1 Griff mit Schloss<br><br>Grundelement<br>Anbauelement | 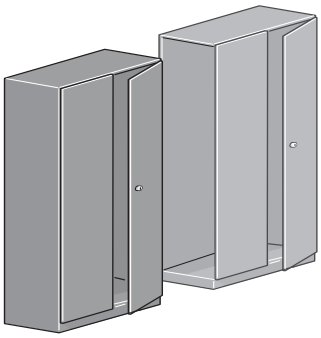 | 820 mm x 440 mm x 2045 mm<br>800 mm x 440 mm x 2045 mm | 07-4A<br>07-4B |
| Hochschrank<br>zweitürig, verglast<br><br>2 Flügeltüren<br>in voller Türhöhe verglast<br>1 Griff mit Schloss<br><br>Grundelement<br>Anbauelement | 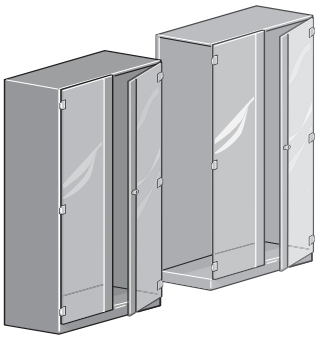 | 820 mm x 440 mm x 2045 mm<br>800 mm x 440 mm x 2045 mm | 07-4L<br>07-4M |
| Aufsatzelement<br>zweitürig<br><br>2 Flügeltüren<br>1 Griff<br><br>Grundelement<br>Anbauelement<br><br>Z = gewünschtes Höhenmaß<br>bitte angeben | 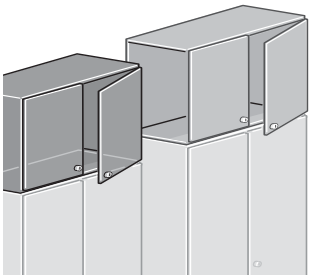 | 820 mm x 440 mm x max. 980 mm<br>800 mm x 440 mm x max. 980 mm | 07-4CZ<br>07-4DZ |
| Eck- Grundelement<br>eintürig<br><br>1 Flügeltür rechts<br><br>Grundelement<br>1 Griff mit Schloss<br>5 höhenverstellbare<br>Fachböden 19 mm stark<br><br>Aufsatz-Grundelement<br>1 Griff | 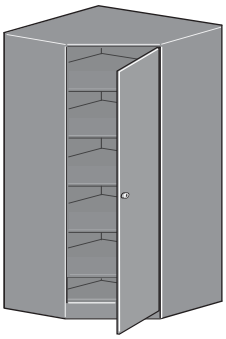 | 765 mm x 440 mm x 2045 mm<br><br>765 mm x 440 mm x max. 980 mm | 07-4P<br><br>07-4N |

# Büro Komplettschränke

Die vorkonfektionierten Kombi-Schranklösungen sind praxisbewährte Ausführungen für den Bürobereich. Hinter den Flügeltüren finden Ordner griffgünstig Platz. Hängeregistratur-Vollauszüge enthalten die notwendigen Unterlagen im DIN-A4 Format. Die Stahlblechschubladen dienen zur Aufbewahrung von Büroutensilien unterschiedlichster Art.

## Technische Daten

| Beschreibung | | | Bestell-Nr. |
|---|---|---|---|
| Komplettschrank<br>mit Schubladen<br><br>2 Flügeltüren<br>1 Griff mit Schloss<br>2 Fachböden höhenverstellbar<br>7 Schubladen<br>(nicht abschließbar) | | 820 mm x 440 mm x 2045 mm | 07-4E |
| Komplettschrank<br>mit Hängeregistratur<br><br>2 Flügeltüren<br>1 Griff mit Schloss<br>2 Fachböden höhenverstellbar<br>3 Hängeregistratur-Vollaus-<br>züge für je 2 x DIN A4<br>Hängemappen | | 820 mm x 440 mm x 2045 mm | 07-4G |
| Komplettschrank<br>mit Hängeregistratur<br><br>2 Schiebetüren<br>1 Schloss<br>1 Mittelwand<br>4 Fachböden höhenverstelbar<br>2 Ablageschieber<br>4 Hängeregistratur-Vollaus-<br>züge für je 2 x DIN A4<br>Hängemappen | 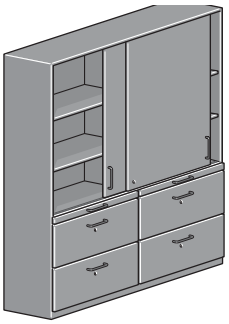 | 1620 mm x 440 mm x 2045 mm | 07-4J |
| Formularablagesatz<br><br>für DIN A4 Formulare,<br>Kunststoff grau, 11-fach,<br>in alle Schranksysteme<br>passend<br><br>Farbe lichtgrau | 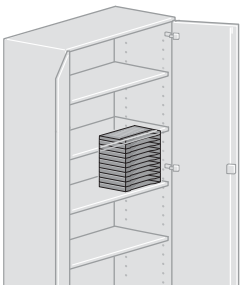 | 326 mm x 210 mm x 330 mm | 07-7R |

# Büro Hochschränke Zubehör

## Technische Daten

| Beschreibung | | | Bestell-Nr. |
|---|---|---|---|
| Fachboden<br><br>beidseitig melaminharzbeschichtet.<br>Kante mit schlagzähem<br>Umleimer | 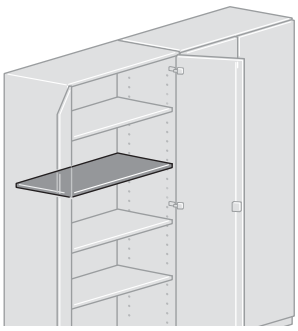 | 780 mm x 380 mm x 19 mm | 07-4Q |
| Stahlblechschublade<br><br>mit Teleskop-Vollauszug<br>Tragkraft 60 kg | 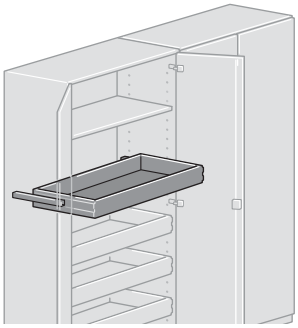 | 708 mm x 328 mm x 80 mm<br>(Nutzbare Innenmaße) | 07-4T |
| Hängeregistratur<br><br>für 2 x DIN A4-Hängemappe<br>mit Teleskop-Vollauszug<br>Tragkraft 60 kg | 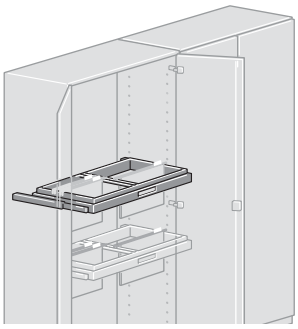 | 780 mm x 380 mm x 70 mm | 07-4R |
| Kleiderstange<br><br>Fachboden<br>mit darunter montierter,<br>ausziehbarer Kleiderstange | 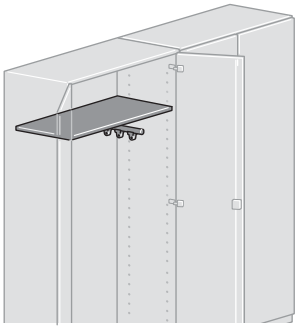 | 780 mm x 380 mm x 19 mm | 07-4S |

# Ordnungshilfen Büro-Hochschränke

Die im Büro-Schranksystem eingesetzten Stahlblechschubladen sind technisch baugleich wie beim Labor-System. Das durchgängige Ordnungssystem sorgt hier gleichermaßen für eine optimale Organisation - ob Unterschrank-, Beistellschrank- oder Hochschrank-Schublade. Sollen Trennwände und Fachteiler in der Breit-Schublade eingesetzt werden, sind pro Schublade 1 Satz Lochrasterleisten erforderlich.

## Technische Daten

| Beschreibung | | | Bestell-Nr. |
|---|---|---|---|
| 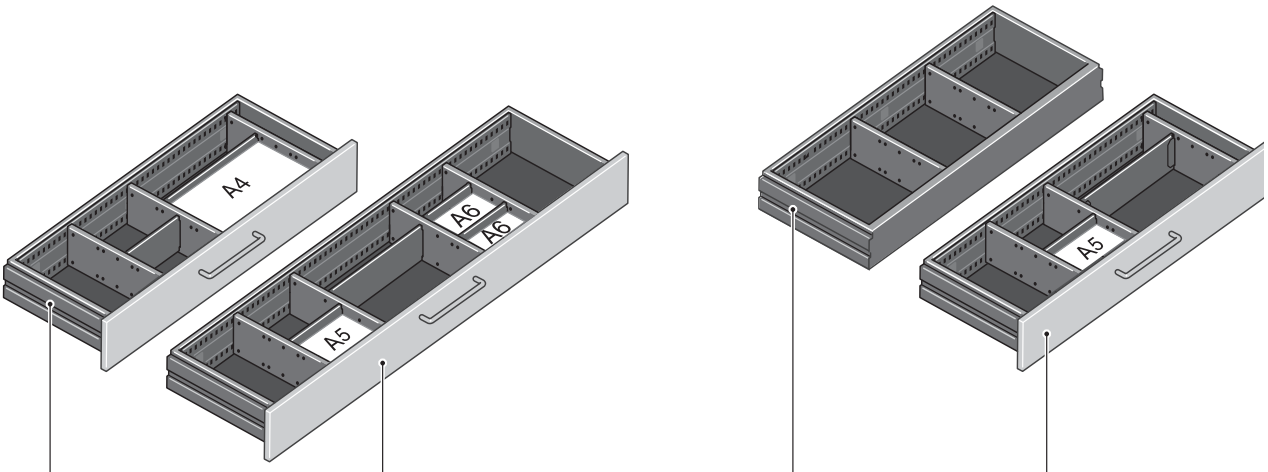  Breit-Stahlblechschublade mit Blende Innenmaße: T = 326 mm, B = 708 mm für Beistellschränke Breite 820 mm<br>Breit-Stahlblechschublade mit Blende Innenmaße: T = 326 mm, B = 1090 mm für Beistellschränke Breite 1200 mm<br>Breit-Stahlblechschublade innen liegend Innenmaße: T = 326 mm, B = 690 mm für Hochschränke Breite 820 mm<br>Breit-Stahlblechschublade mit Blende Innenmaße: T = 326 mm, B = 690 mm für Hochschränke Breite 820 mm | | | |
| Trennwände<br><br>Metall schwarz | 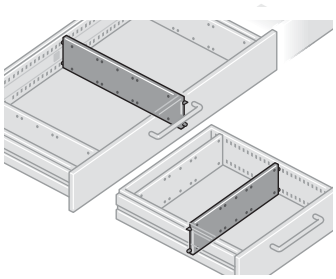 | 326 mm x 10 mm x 75 mm | 07-7A |
| Fachteiler<br><br>(1) Fachteiler A4 Metall schwarz<br><br>(2) Fachteiler A5 Metall schwarz<br><br>(3) Fachteiler A6 Metall schwarz | 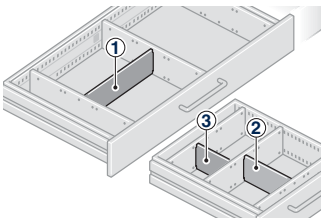  | 310 mm x 1 mm x 72 mm<br><br>210 mm x 1 mm x 72 mm<br><br>150 mm x 1 mm x 72 mm | 07-7C<br><br>07-7D<br><br>07-7E |
| Lochrasterleisten<br><br>1 Paar Leisten (vorne / hinten)<br>Metall schwarz<br>für Breit-Schubladen mit<br>Innenbreite 690 mm<br>Innenbreite 1090 mm<br><br>Erforderlich für den Einsatz von Trennwänden und Fachteilern in Breit-Schubladen. | 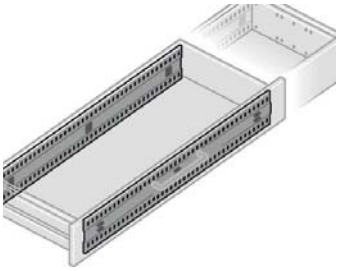 | 689 mm x 4 mm x 84 mm<br>1089 mm x 4 mm x 84 mm | 07-7F<br>07-7H |

# Büro-Beistellschränke

## Technische Daten

| Beschreibung | | | Bestell-Nr. |
|---|---|---|---|
| Beistellregal<br><br>1 Fachboden<br><br>Mittelwand<br>2 Fachböden<br><br>Mittelwand<br>2 Fachböden | 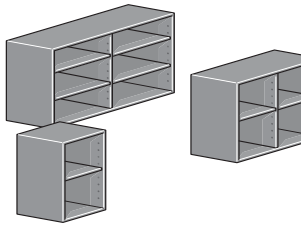 | 420 mm x 440 mm x 720 mm<br><br>820 mm x 440 mm x 720 mm<br><br>1200 mm x 440 mm x 720 mm | <br>09-2A<br><br>09-2B<br><br>09-2C |
| Beistellregal<br><br>2 Fachböden<br><br>1 Mittelwand<br>4 Fachböden<br><br>1 Mittelwand<br>4 Fachböden | 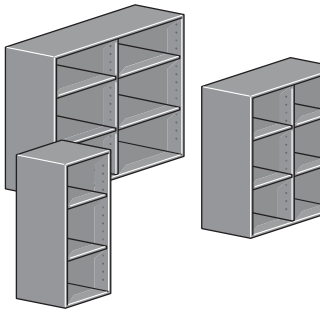 | 420 mm x 440 mm x 1100 mm<br><br>820 mm x 440 mm x 1100 mm<br><br>1200 mm x 440 mm x 1100 mm | <br>09-3A<br><br>09-3B<br><br>09-3C |
| Beistellschrank<br><br>2 Flügeltüren<br>1 Mittelwand<br>2 Fachböden | 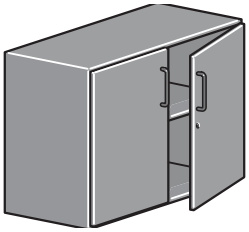 | 820 mm x 440 mm x 720 mm | 09-2D |
| Eck-Beistellschrank<br><br>1 Flügeltür rechts<br>1 höhenverstellbarer Fachboden 19 mm stark<br><br>Sockel | 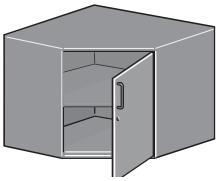 | 765 mm x 440 mm x 720 mm<br><br>765 mm x 440 mm x 30 mm<br>765 mm x 440 mm x 80 mm | 09-2P<br><br>09-4U<br>09-4V |

# Büro-Beistellschränke

## Technische Daten

| Beschreibung | | | Bestell-Nr. |
|---|---|---|---|
| Beistellschrank<br><br>mit Schiebetüren, Mittelwand<br>2 Fachböden<br><br>mit Schiebetüren, Mittelwand<br>2 Fachböden | 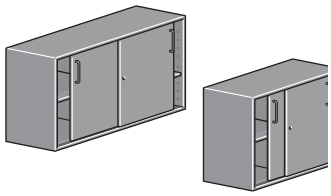 | 820 mm x 440 mm x 720 mm<br><br>1200 mm x 440 mm x 720 mm | 09-2E<br><br>09-2F |
| Beistellschrank<br><br>mit Schiebetüren, Mittelwand<br>4 Fachböden<br><br>mit Schiebetüren, Mittelwand<br>4 Fachböden | 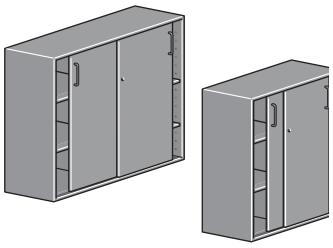 | 820 mm x 440 mm x 1100 mm<br><br>1200 mm x 440 mm x 1100 mm | 09-3E<br><br>09-3F |
| Beistellschrank<br><br>mit Quer-Rolladen, Mittelwand<br>2 Fachböden<br><br>mit Quer-Rolladen, Mittelwand<br>2 Fachböden | 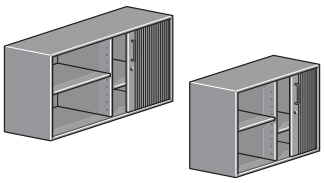 | 820 mm x 440 mm x 720 mm<br><br>1200 mm x 440 mm x 720 mm | 09-2G<br><br>09-2H |
| Beistellschrank<br><br>mit Quer-Rolladen, Mittelwand<br>4 Fachböden<br><br>mit Quer-Rolladen, Mittelwand<br>4 Fachböden | 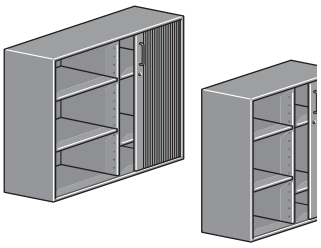 | 820 mm x 440 mm x 1100 mm<br><br>1200 mm x 440 mm x 1100 mm | 09-3G<br><br>09-3H |

# Büro-Beistellschränke

## Technische Daten

| Beschreibung | | | Bestell-Nr. |
|---|---|---|---|
| Beistellschrank<br><br>mit Hängeregistratur<br>2-fach 2 x A4 quer<br><br>mit Hängeregistratur<br>2-fach 3 x A4 quer | 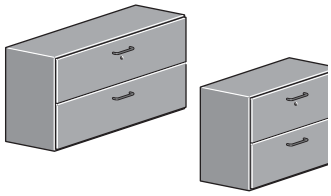 | 820 mm x 440 mm x 720 mm<br><br>1200 mm x 440 mm x 720 mm | 09-2J<br><br>09-2K |
| Beistellschrank<br><br>mit 3 Schubladen<br>3 + 4 + 4 HE | 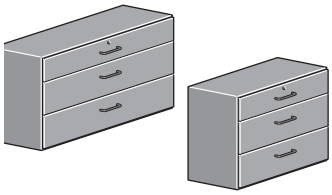 | 820 mm x 440 mm x 720 mm<br>1200 mm x 440 mm x 720 mm | 09-2R<br>09-2U |
| Beistellschrank<br><br>mit 4 Schubladen<br>3 + 2 + 3 + 3 HE | 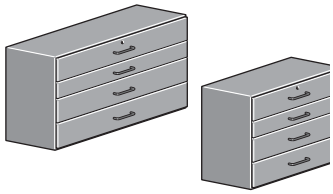 | 820 mm x 440 mm x 720 mm<br>1200 mm x 440 mm x 720 mm | 09-2S<br>09-2V |
| Beistellschrank<br><br>mit 5 Schubladen<br>3 + 2 + 2 + 2 + 2 HE | 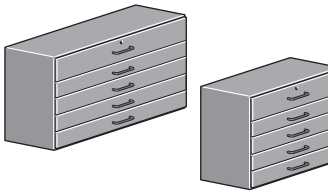 | 820 mm x 440 mm x 720 mm<br>1200 mm x 440 mm x 720 mm | 09-2T<br>09-2W |

# Büro-Beistellschränke Zubehör

## Technische Daten

| Beschreibung | | | Bestell-Nr. |
|---|---|---|---|
| Sockel<br><br>für Beistellschränke B = 420 mm<br>für Beistellschränke B = 820 mm<br>für Beistellschränke B =1200 mm<br><br>für Beistellschränke B = 420 mm<br>für Beistellschränke B = 820 mm<br>für Beistellschränke B =1200 mm | 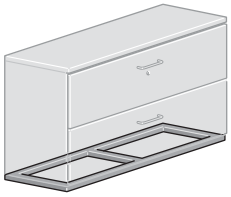 | 420 mm x 440 mm x 30 mm<br>820 mm x 440 mm x 30 mm<br>1200 mm x 440 mm x 30 mm<br><br>420 mm x 440 mm x 80 mm<br>820 mm x 440 mm x 80 mm<br>1200 mm x 440 mm x 80 mm | 09-4A<br>09-4B<br>09-4C<br><br>09-4R<br>09-4S<br>09-4T |
| Ablageschieber<br><br>1-fach<br><br>2-fach | 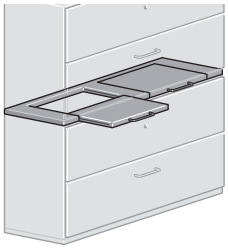 | 420 mm x 440 mm x 19mm<br>820 mm x 440 mm x 19 mm<br><br>1200 mm x 440 mm x 19 mm | 09-4E<br>09-4F<br><br>09-4G |
| Deckplatte<br><br>für Beistellschränke B = 420 mm<br>für Beistellschränke B = 820 mm<br>für Beistellschränke B =1200 mm<br><br>für Eck-Beistellschrank<br><br>Alternativ sind auch durchgehende Deckplatten über mehrere Beistellschränke möglich. | 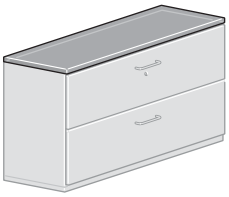 | 426 mm x 450 mm x 30 mm<br>826 mm x 450 mm x 30 mm<br>1206 mm x 450 mm x 30 mm<br><br>771 mm x 450 mm x 30 mm | 09-4K<br>09-4L<br>09-4M<br><br>09-4X |
| Zusatzfachboden<br><br>für Beistellschränke B = 420/820 mm<br>für Beistellschränke B = 1200 mm<br><br>für Beistellschrank 09-2D | 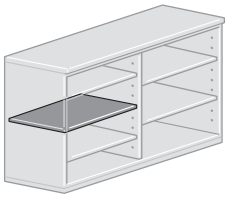 | 380 mm x 360 mm x 19 mm<br>570 mm x 360 mm x 19 mm<br><br>380 mm x 380 mm x 19 mm | 09-5A<br>09-5C<br><br>09-5E |
| Zusatzfachboden<br><br>für Rolladenschränke B = 820 mm<br>für Rolladenschränke B =1200 mm | 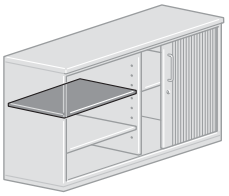 | 340 mm x 330 mm x 19 mm<br>530 mm x 330 mm x 19 mm | 09-5B<br>09-5D |

# Büro-Beistellschränke Zubehör

Wie im Bereich Labor können die Rückwände der Raumteiler-Elemente zur internen Information genutzt werden. Durch das Anbringen einer Pinnwand oder einer beschriftbaren Stahlblechfläche entsteht eine sinnvolle Kommunikationsmöglichkeit. Ausführung Pinnwand und pulverbeschichtetes Stahlblech in Farbe weiß. Einfache Montage durch beidseitiges Klebeband.

## Technische Daten

| Beschreibung | | | Bestell-Nr. |
|---|---|---|---|
| Pinnwand<br><br>für Schrankmaß<br>für Schrankmaß<br>für Schrankmaß<br><br>für Schrankmaß<br>für Schrankmaß | 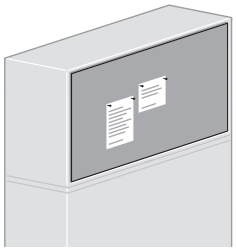 | 420 mm x 720 mm<br>820 mm x 720 mm<br>1200 mm x 720 mm<br><br>820 mm x 1100 mm<br>1200 mm x 1100 mm | <br><br>09-7A<br>09-7B<br>09-7C<br><br>09-8B<br>09-8C |
| Stellvarianten Raumteilerelemente | 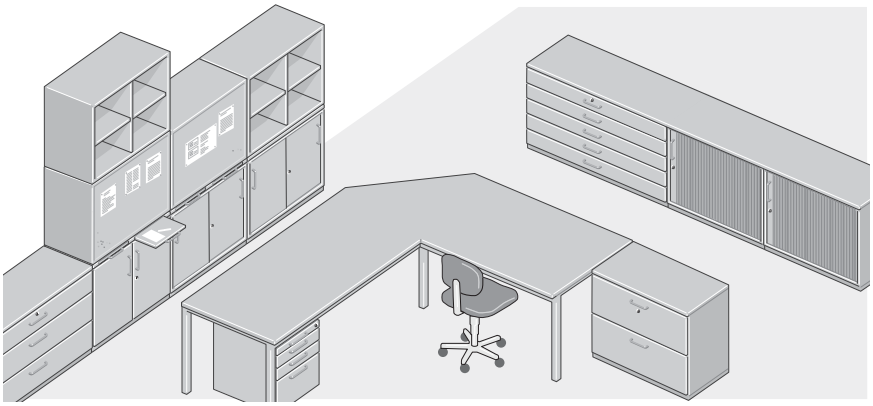 | | |

# L 19“ Schränke

ELABO
euromicron Gruppe

Ausbilden | Messen | Testen | Montieren | Steuern

# 19“ Schränke

L

# 19“ Unterschränke

## Technische Merkmale

Passend zu den InForm Systemtischen lassen sich 19“-Unterschränke und Schränke- fest oder fahrbar- wahlweise unter den Tisch, seitlich als Anbauelement oder einzeln stehend zu kompletten Funktionsgruppen verbinden und optimal einsetzen. Max. zulässiges Gesamtgewicht 180 kg.

Deckel und Boden sind als Aluminium-Gussteil ausgeführt. Die 4 Alu Rasterprofile ermöglichen den Einbau von 19“-Komponenten gemäß DIN 41494.

Die Seitenwände und die Rückwand sind aus 1,5 mm Stahlblech gefertigt. Die 19“-Beistellschränke sind passend zum Tischdesign oben mit einer 30 mm starken Tischplatte mit Postformingkante abgedeckt.

Für den Ausbau der 19“-Unterschränke und Schränke stehen Tastaturauszüge und Trägerschienen zur Verfügung.

Die 19“-Schränke können mit dem robusten Alu-Druckguss-Sockel zu mobilen Einheiten aufgerüstet werden.

# 19“ Unterschränke

## Technische Daten

| Beschreibung | | Best-Nr. |
|---|---|---|
| Unterschrank 19“ / 12HE<br><br>Alu-Grundkonstruktion, Seiten- und Rückwand aus Stahlblech, obere Abdeckplatte mit 30 mm Postformingkante,<br>Farbe lichtgrau<br>unter 800/900 mm tiefe Tische<br>unter 1000 mm tiefe Tische<br><br>B = 553 mm x T = 600 mm x H = 670 mm<br>B = 553 mm x T = 800 mm x H = 670 mm | 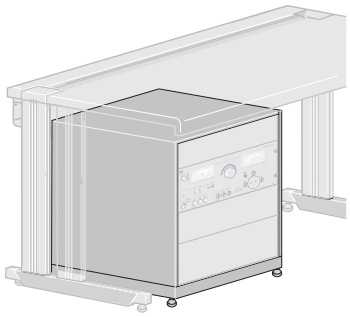 | 73-1A<br>73-2A |
| Beistellschrank fahrbar 19“ / 12HE<br><br>wie 73-1A/2A,<br>jedoch mit 4 Lenkrollen 75 mm Durchmesser, Abdeckplatte in Tischplattentiefe<br>neben 800 mm tiefe Tische<br>B = 553 mm x T = 600 mm x H = 750 mm<br><br>neben 900 mm tiefe Tische<br>B = 553 mm x T = 600 mm x H = 750 mm<br><br>neben 1000 mm tiefe Tische<br>B = 553 mm x T = 800 mm x H = 750 mm | | 73-1B<br><br>73-1D<br><br>73-2B |
| Beistellschrank 19“ / 14HE<br><br>wie 73-1A/2A, Abdeckplatte in Tischplattentiefe<br>neben 800 mm tiefe Tische<br>B = 553 mm x T = 600 mm x H = 750 mm<br><br>neben 900 mm tiefe Tische<br>B = 553 mm x T = 600 mm x H = 750 mm<br><br>neben 1000 mm tiefe Tische<br>B = 553 mm x T = 800 mm x H = 750 mm | 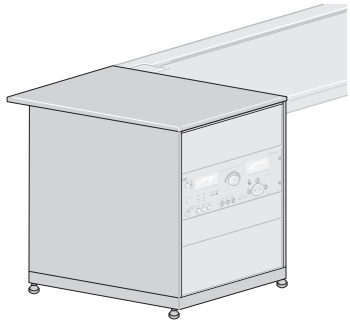 | 73-1C<br><br>73-1E<br><br>73-2C |
| Türen 12HE / 14HE abschließbar<br><br>Stahlblechtür, 1,5 mm stark,<br>lichtgrau pulverbeschichtet<br>für 12HE-Schrank links, 19“ / 12HE<br>für 12HE-Schrank rechts, 19“ / 12HE<br>für 14HE-Schrank links, 19“ / 14HE<br>für 14HE-Schrank rechts, 19“ / 14HE<br><br>Rauchglastür<br>für 12HE-Schrank links, 19“ / 12HE<br>für 12HE-Schrank rechts, 19“ / 12HE<br>für 14HE-Schrank links, 19“ / 14HE<br>für 14HE-Schrank rechts, 19“ / 14HE | 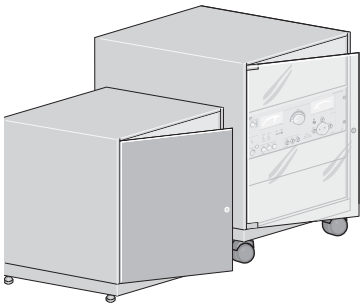 | 73-3A<br>73-3B<br>73-3C<br>73-3D<br><br>73-3L<br>73-3M<br>73-3N<br>73-3P |

# 19“ Schränke

## Technische Daten

| Beschreibung | | Best-Nr. |
|---|---|---|
| 19“ Mini-Rack 25HE<br><br>Ausführung wie 19“-Unterschränke, jedoch oberer Gehäuseabschluss aus Stahlblech, Farbe lichtgrau.<br><br>B = 553 mm x T = 600 mm x H = 1253 mm<br>B = 553 mm x T = 780 mm x H = 1253 mm<br><br>Stahltür mit Schloss<br>für 19“ Mini-Rack links, 19“ / 25HE<br>für 19“ Mini-Rack rechts, 19“ / 25HE<br><br>Rauchglastür mit Schloss<br>für 19“ Rack links, 19“ / 25HE<br>für 19“ Rack rechts, 19“ 25HE | | 73-1F<br>73-2F<br><br>73-3E<br>73-3F<br><br>73-3Q<br>73-3R |
| 19“ Euro-Rack 34HE / 43HE<br><br>Ausführung wie 73-1F, jedoch mit verstärkter Alu-Grundkonstruktion für Boden, Deckel und Raster-Höhenprofile.<br>Stahlrückwand als Tür ausgeführt.<br><br>19“ Euro-Rack 34 HE<br>B = 600 mm x T = 600 mm x H = 1737 mm<br>B = 600 mm x T = 800 mm x H = 1737 mm<br><br>19“ Euro-Rack 43 HE<br>B = 600 mm x T = 600 mm x H = 2137 mm<br>B = 600 mm x T = 800 mm x H = 2137 mm<br><br>Stahltür mit Schloss<br>für 19“ Euro-Rack links, 19“ / 34HE<br>für 19“ Euro-Rack rechts, 19“ / 34HE<br>für 19“ Euro-Rack links, 19“ / 43HE<br>für 19“ Euro-Rack rechts, 19“ / 43HE<br><br>Rauchglastür mit Schloss<br>für 19“ Euro-Rack links, 19“ / 34HE<br>für 19“ Euro-Rack rechts, 19“ / 34HE<br>für 19“ Euro-Rack links, 19“ / 43HE<br>für 19“ Euro-Rack rechts, 19“ / 43HE | 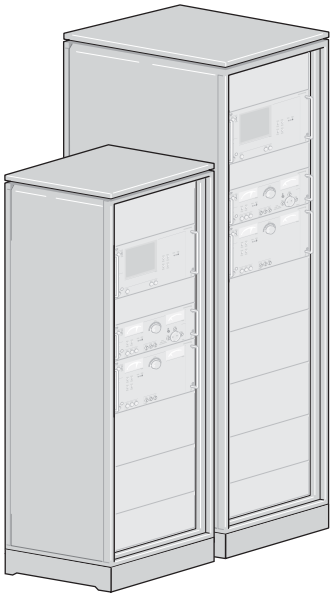 | 73-1G<br>73-2G<br><br>73-1J<br>73-2J<br><br>73-3G<br>73-3H<br>73-3J<br>73-3K<br><br>73-3T<br>73-3U<br>73-3V<br>73-3W |

# Zubehör für 19“ Schränke

## Technische Daten

| Beschreibung | | Best-Nr. |
|---|---|---|
| 19“ Tastaturauszug<br><br>1HE, mit Gerätegriff, passend u.a. für Cherry-Tastatur mit Touch-Pad | | 73-4A |
| Sockel für 19“ Racks<br>aus stabilem Alu-Druckguss, fahrbar mit Feststeller,<br><br>passend für 19“-Euro-Racks mit<br>Schranktiefe 600 mm und 800 mm<br>B = 602 mm x T = 890 mm x H = 117 mm<br><br>passend für 19“-Mini-Racks<br>für Schranktiefe 600 mm<br>B = 546 mm x T = 693 mm x H = 81 mm<br><br>für Schranktiefe 800 mm<br>B = 546 mm x T = 872 mm x H = 81 mm | 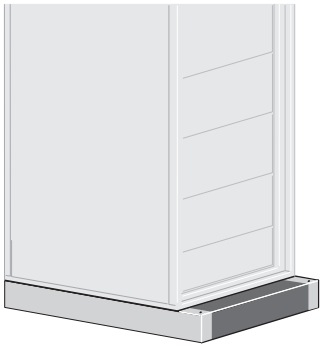 | 73-4E<br><br>73-4EZMR600<br><br>73-4EZMR800 |
| Führungsschienen<br>aus Stahlblech gelb chromatiert<br><br>passend für<br>19“ Unterschränke<br>19“ Mini-Racks<br><br>für Schranktiefe 600 mm<br>B = 36 mm x T = 468 mm x H = 50 mm<br><br>für Schranktiefe 800 mm<br>B = 36 mm x T = 647 mm x H = 50 mm<br><br>passend für 19“ Euro-Racks<br>für Schranktiefe 600 mm<br>B = 36 mm x T = 417 mm x H = 50 mm<br><br>für Schranktiefe 800 mm<br>B = 36 mm x T = 417 mm x H = 50 mm<br><br>Käfigmutter M6 (Stück) für 19“ Rasterprofil<br>B = 14 mm x T = 9 mm x H = 13 mm | 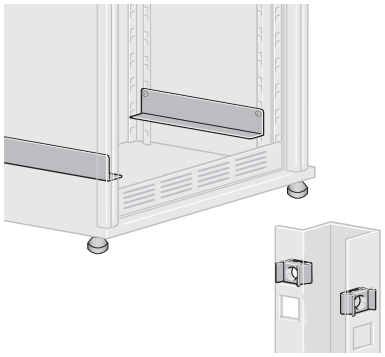 | 73-4K<br><br>73-4L<br><br>73-4K Z01<br><br>73-4L Z01<br><br>73-4P |

Ausbilden | Messen | Testen | Montieren | Steuern

# M Ausbildung

## Inhaltsverzeichnis

# Tische

# M1

Ausbilden | Messen | Testen | Montieren | Steuern

# Primus One

## System-Tisch mit Kabelklappe und Kabelwanne

Kantenband

F- Kante

## Technische Merkmale

- Hintere Tischbeine als Systemprofilsäule mit integriertem Kabelkanal
- Schwerlastnuten an den Tischbeinen zur Zubehörbefestigung
- Versenkbare Kabelklappe zentral angeordnet
- Großvolumige Kabelwanne mit Zugriff von vorne
- Bei Reihenaufstellung Möglichkeit zur Durchverkabelung
- Niveausteller zum Ausgleich von Bodenunebenheiten
- Optional mit Höhenverstellung - auch nachrüstbar
- Individuelle Farbgebung möglich
- Systemsäulen hinten erweiterbar
- Vordere Tischbeine zurückversetzbar für mehr Beinfreiheit

Hinweis
Profilplatten sind separat zu bestellen. Diese finden Sie im Kapitel 1.1 Zubehör Tische

# Primus One

## System-Tisch mit Kabelklappe und Kabelwanne

## Technische Daten

| | |
|---|---|
| Tischplatte | |
| Stärke | 30 mm |
| Frontkanten | Kantenband 3 mm stark oder<br>Flexi-Line Kante, austauschbar (F-Kante) |
| Beschichtung | HPL Schichtstoff 0,8 mm, blendfrei, abriebfest nach EN 438,<br>kurzzeitig hitzebeständig, schwer entflammbar |
| Dekor | lichtgrau RAL 7035 |
| Kabelkanal | |
| Abmessungen | Höhe = 150 mm, Tiefe = 175 mm |
| Kabelklappe | |
| Ausführung | Versenkbar, mit rückseitiger Bürstenleiste |
| Abmessungen | Breite = 880 mm, Tiefe = 124 mm, Höhe = 30 mm |
| Belastbarkeit | |
| Gewichtsbelastung | 200 kg Flächenlast |
| ESD Variante | |
| Tischplatte | Eigenschaften wie Standard jedoch zusätzlich volumenleitfähig |
| Ausführung nach | DIN EN 61340-5-1 Teil 5–1 |
| Abmessungen | |
| Breiten | 1200 mm, 1500 mm, 1600 mm, 1800 mm, 2000 mm |
| Tiefen | 800 mm, 900 mm, 1000 mm |
| Höhe | 750 mm |

## Bestellnummern

| Breite x Tiefe | Lichtes Maß zwischen den Profilen | F- Kante | Kantenband |
|---|---|---|---|
| 1200 mm x 800 mm | 964 mm | K0-1E | K0-1E.S |
| 1500 mm x 800 mm | 1264 mm | K0-1D | K0-1D.S |
| 1600 mm x 800 mm | 1364 mm | K0-1C | K0-1C.S |
| 1800 mm x 800 mm | 1564 mm | K0-1B | K0-1B.S |
| 2000 mm x 800 mm | 1764 mm | K0-1A | K0-1A.S |
| | | | |
| 1200 mm x 900 mm | 964 mm | K0-2E | K0-2E.S |
| 1500 mm x 900 mm | 1264 mm | K0-2D | K0-2D.S |
| 1600 mm x 900 mm | 1364 mm | K0-2C | K0-2C.S |
| 1800 mm x 900 mm | 1564 mm | K0-2B | K0-2B.S |
| 2000 mm x 900 mm | 1764 mm | K0-2A | K0-2A.S |
| | | | |
| 1200 mm x 1000 mm | 964 mm | K0-3E | K0-3E.S |
| 1500 mm x 1000 mm | 1264 mm | K0-3D | K0-3D.S |
| 1600 mm x 1000 mm | 1364 mm | K0-3C | K0-3C.S |
| 1800 mm x 1000 mm | 1564 mm | K0-3B | K0-3B.S |
| 2000 mm x 1000 mm | 1764 mm | K0-3A | K0-3A.S |

# Primus One
## System-Aufbau 3HE

## Technische Merkmale

- Ergonomisch zum Bediener geneigt (Frontneigung)
- Komplett elektrisch vorverdrahtet mit Geräteanschlüssen
- Bestückbar mit Elabo- oder Fremdgeräten
- Abnehmbare Metallrückwand

3HE

NET
netzwerkfähig

Hinweis
Der abgebildete Tisch muss separat bestellt werden

# Primus One
## System-Aufbau 3HE

## Technische Daten

| Korpus | | |
|---|---|---|
| Stärke | 19 mm | |
| Beschichtung | Melaminharzbeschichtet, beständig gegen organische Lösungsmittel, schwache Säuren, Benzin und Öl | |
| Dekor | lichtgrau RAL 7035 | |
| Abmessungen | Breite | Bestückung |
| Breiten | 1200 mm | 216TE |
| | 1500 mm | 270TE |
| | 1600 mm | 294TE |
| | 1800 mm | 330TE |
| | 2000 mm | 372TE |
| Tiefe | | Oben: 375 mm<br>Unten: 388 mm |
| Höhe | 3HE | 211 mm |

## Bestellnummern

| Breite | Standard |
|---|---|
| 1200 mm | K4-2E.X01 |
| 1500 mm | K4-2D.X01 |
| 1600 mm | K4-2C.X01 |
| 1800 mm | K4-2B.X01 |
| 2000 mm | K4-2A.X01 |

## Passendes Systemprofil (1 Paar)

| | |
|---|---|
| Länge: 210 mm | K5-1P.0210 |

# Primus One
## Klapptechnik System 3HE

## Technische Merkmale

- Versenkbarer Gerätekorpus zum Schutz der Geräte bei Nichtgebrauch
- Im eingefahrenen Zustand Einsatz als normaler Arbeitstisch
- Gerätekorpus bestückbar mit Elabo oder Fremdgeräten
- Komplett elektrisch vorverdrahtet mit Geräteanschlüssen
- Ergonomische und übersichtliche Anordnung der Geräte
- Systemprofile nach oben erweiterbar
- Unterbauwanne mit Revisionsklappe
- In Verbindung mit Software Endpositionserkennungen
- Austauschbare ergonomisch geformte Frontkante
- Hintere Tischbeine zur Kabelzuführung nutzbar
- Optional fernsteuerbar über Taster oder Software

3HE

NET
netzwerkfähig

Lieferumfang
Primus One Systemtisch mit integriertem Versenkkorpus und elektrischem Antrieb
Höhenprofile, Wechselrahmen, Profilplatten und Geräte sind separat zu bestellen

Hinweis
Profilplatten unter der Tischplatte benötigen eine Höhe von 480 mm

# Primus One
## Klapptechnik System 3HE

## Technische Daten

| Tischplatte | |
|---|---|
| Stärke | 30 mm |
| Frontkante | F-Flexi-Line Kante, austauschbar |
| Beschichtung | HPL Schichtstoff 0,8mm, blendfrei, abriebfest nach EN 438, kurzzeitig hitzebeständig, schwer entflammbar |
| Dekor | Lichtgrau RAL 7035 |
| Gerätekorpus | |
| Stärke | 3HE Rastersystem nach DIN 41494<br>1TE = 5,08 mm |
| Frontkante | 19 mm |
| Beschichtung | Melaminharzbeschichtet, beständig gegen organische Lösungsmittel, schwache Säuren, Benzin und Öl |
| Dekor | Lichtgrau RAL 7035 |
| Abmessungen | |
| Breiten | 1200 mm, 1500 mm, 1600 mm, 1800 mm, 2000 mm |
| Tiefe | 800 mm, 900 mm |
| Höhe | 750 mm |

Bestellnummern

| Breite x Tiefe | Bestückungsbreite | Bestellnummer |
|---|---|---|
| 1200 mm x 800 mm | 3HE / 144TE | A7-4E |
| 1500 mm x 800 mm | 3HE / 188TE | A7-4D |
| 1600 mm x 800 mm | 3HE / 224TE | A7-4C |
| 1800 mm x 800 mm | 3HE / 270TE | A7-4B |
| 2000 mm x 800 mm | 3HE / 300TE | A7-4A |
| | | |
| 1200 mm x 900 mm | 3HE / 144TE | A7-5E |
| 1500 mm x 900 mm | 3HE / 188TE | A7-5D |
| 1600 mm x 900mm | 3HE / 224TE | A7-5C |
| 1800 mm x 900 mm | 3HE / 270TE | A7-5B |
| 2000 mm x 900 mm | 3HE / 300TE | A7-5A |

# Primus One
## Systemprofile für Didactic

## Technische Merkmale

- Alu-Stangenpressprofil für maximale Festigkeit
- Schwerlastnuten zur Montage von Zubehör wie z.B. PC-Halter
- Hochwertig eloxierte Oberfläche
- Höhenprofil als "vertikale Brüstungskanäle" ausgeführt
- Kabelkammern im Inneren für die saubere Führung von Leitungen
- Geeignet zum Einbau von Systemprofilplatten
- Nach oben verlängerbar durch eine unsichtbare, patentierte Befestigungstechnik (an den hinteren Tischbeinen)

## Technische Daten

| Beschreibung | Länge | Best-Nr. |
|---|---|---|
| Für Bestückung mit 240 mm Profilplatten | 270 mm | K5-1P.0270 |
| Für Bestückung mit 480 mm Profilplatten<br>oder 1 x 360 mm + 1 x 120 mm<br>Geeignet für Befestigung von Wechselrahmen (1- Etage) | 510 mm | K5-1P.0510 |
| Für Bestückung mit 1 x 480 mm + 1 x 360 mm Profilplatten<br>Geeignet für Befestigung von Wechselrahmen (2- Etagen) | 870 mm | K5-1P.0870 |

# Primus One
## System-Profilplatten für Didactic

## Technische Daten

| Beschreibung | | | Best-Nr. |
|---|---|---|---|
| Einschaltfeld 3-phasig<br><br>Netzspannung 3 / N / PE ~50 Hz 400 V 16 A<br><br>B = 80 mm, H = 360 mm<br><br>Bestückung:<br>1 Not-Aus Schalter unverdrahtet<br>1 Austaster<br>1 Schlüssel- Ein- Taster<br>3 Phasenkontrollleuchte<br>5 Sicherheitsregeln | | Frontplatte verkehrsrot<br><br>Frontplatte signalblau<br><br>Frontplatte schwarzgrau | K5-5A00DE.360.3020<br><br>K5-5A00DE.360.5005<br><br>K5-5A00DE.360.7021 |
| Didacticplatte<br><br>B = 80 mm, H = 360 mm<br><br>Bestückung:<br>2 Laborbuchsen 2 mm rot / schwarz, unverdrahtet<br>Bedruckung "KNX-Logo"<br>1 Schukosteckdose<br>1 UAE-Doppelsteckdose (RJ45)/8/8(8/8) Cat.6, geschirmt (unverdrahtet) | | Frontplatte verkehrsrot<br><br>Frontplatte signalblau<br><br>Frontplatte schwarzgrau | K5-5A01DE.360.3020<br><br>K5-5A01DE.360.5005<br><br>K5-5A01DE.360.7021 |
| Didacticplatte<br><br>B = 80 mm, H = 360 mm<br><br>Bestückung:<br>1 Schnellverschlußkupplung NW 5 1/8" inclusive 1 Stecknippel NW 5 für Kunststoffschlauch 6/4<br>1 Schnittstellenfeld "ASi"<br>4 Sicherheitslaborbuchsen 4 mm gelb, unverdrahtet<br>1 Schnittstellenfeld "PROFI BUS"<br>2 Sub-D Adapter (Genter-Changer) 9-polig Front female / Rückseite female<br>2 Sicherheitslaborbuchsen 4mm schwarz unverdrahtet<br>1 Schnittstellenfeld "PROFI NET"<br>2 RJ45 Buchse 8-polig beidseitig steckbar, mit 3 m Patchkabel | | Frontplatte verkehrsrot<br><br>Frontplatte signalblau<br><br>Frontplatte schwarzgrau | K5-5A02DE.360.3020<br><br>K5-5A02DE.360.5005<br><br>K5-5A02DE.360.7021 |
| Einschaltfeld 1-phasig<br>mit Spannungsentnahme<br><br>Netzspannung 1 / N / PE ~50 Hz 230 V 16 A<br><br>B = 80 mm, H = 480 mm<br><br>Sonderausführung<br>mit schwarzem Schlüsselpilzschalter als Schlag-Aus ausgeführt<br><br>Bestückung:<br>1 Schlüsselpilzschalter, schwarz<br>1 Phasenkontrollleuchte<br>3 Schukosteckdosen<br>3 Sicherheitslaborbuchsen | | Frontplatte verkehrsrot<br><br>Frontplatte signalblau<br><br>Frontplatte schwarzgrau | K5-1A13DE.480.3020<br><br>K5-1A13DE.480.5005<br><br>K5-1A13DE.480.7021 |

# Primus One
## System-Profilplatten für Didactic

## Technische Daten

| Beschreibung | | | Best-Nr. |
|---|---|---|---|
| Versorgungsplatte mit Not-Aus<br><br>Netzspannung 3 / N / PE ~50 Hz 400 V 16 A<br><br>B = 80 mm, H = 480 mm<br><br>Bestückung:<br>5 Sicherheitslaborbuchsen<br>1 Schukosteckdose<br>1 NOT-AUS Schalter unverdrahtet<br>1 USB Durchgangsbuchse<br>1 RJ45 Cat6 Durchgangsbuchse<br>1 Kabeldurchlassdose schwarz Ø 60 mm | | Frontplatte verkehrsrot<br><br>Frontplatte signalblau<br><br>Frontplatte schwarzgrau | K5-5B00DE.480.3020<br><br>K5-5B00DE.480.5005<br><br>K5-5B00DE.480.7021 |
| Versorgungsplatte<br><br>Netzspannung 3 / N / PE ~50 Hz 400 V 16 A<br><br>B = 80 mm, H = 480 mm<br><br>Bestückung:<br>5 Sicherheitslaborbuchsen<br>2 Schukosteckdosen<br>1 CEE-Steckdose | | Frontplatte verkehrsrot<br><br>Frontplatte signalblau<br><br>Frontplatte schwarzgrau | K5-5A02DE.480.3020<br><br>K5-5A02DE.480.5005<br><br>K5-5A02DE.480.7021 |

# Primus One
## System-Profilplatten für Didactic

## Technische Daten

| Beschreibung | | | Best-Nr. |
|---|---|---|---|
| Versorgungsplatte mit Not-Aus<br><br>Netzspannung 3 / N / PE ~50 Hz 400 V 16 A<br><br>B = 80 mm, H = 480 mm<br><br>Bestückung:<br>1 Leuchtwippschalter<br>2 Schukosteckdosen<br>1 NOT-AUS Schalter unverdrahtet<br>1 RJ45 Cat6 Durchgangsbuchse<br>1 Schaltnetzeil mit getakteter Ausgangs spannung 24 V / 6 A<br>Ausgänge auf 2 Sicherheitslaborbuchsen geführt<br>Spannungsanzeige an LED<br>Spezifikation:<br>Ausgangsleistung: 150 W<br>Restwelligkeit: 150 mVp-p<br>Ausgangstoleranz: ± 1.0 %<br>Eingangsregelung: ± 0.5 %<br>Lastregelung: ± 0.5 %<br>Überlastschutz | | Frontplatte verkehrsrot<br><br>Frontplatte signalblau<br><br>Frontplatte schwarzgrau | K5-5A00DE.480.3020<br><br>K5-5A00DE.480.5005<br><br>K5-5A00DE.480.7021 |
| Versorgungsplatte mit Not-Aus<br><br>Netzspannung 3 / N / PE ~50 Hz 400 V 16 A<br><br>B = 80 mm, H = 480 mm<br><br>Bestückung:<br>5 Sicherheitslaborbuchsen<br>1 Schukosteckdosen<br>1 NOT-AUS Schalter unverdrahtet<br>1 RJ45 Cat6 Durchgangsbuchse<br>1 Schaltnetzeil mit getakteter Ausgangsspannung 24 V / 6 A<br>Ausgänge auf 2 Sicherheitslaborbuchsen geführt<br>Spannungsanzeige an LED<br>Spezifikation:<br>Ausgangsleistung: 150 W<br>Restwelligkeit: 150 mVp-p<br>Ausgangstoleranz: ± 1.0 %<br>Eingangsregelung: ± 0.5 %<br>Lastregelung: ± 0.5 %<br>Überlastschutz | | Frontplatte verkehrsrot<br><br>Frontplatte signalblau<br><br>Frontplatte schwarzgrau | K5-5B01DE.480.3020<br><br>K5-5B01DE.480.5005<br><br>K5-5B01DE.480.7021 |

# Primus One
## System-Profilplatten für Didactic

## Technische Daten

| Beschreibung | | | Best-Nr. |
|---|---|---|---|
| Versorgungsplatte<br><br>Netzspannung 3 / N / PE ~50 Hz 400 V 16 A<br><br>B = 80 mm, H = 480 mm<br><br>Bestückung:<br>5 Sicherheitslaborbuchsen<br>3 Schukosteckdosen<br>1 Schnellverschlusskupplung NW 5 1/8"<br>inclusive 1 Stecknippel NW 5<br>für Kunststoffschlauch 6/4<br>1 Schaltnetzeil mit getakteter Ausgangsspannung<br>24 V /6 A<br>Ausgänge auf 2 Sicherheitslaborbuchsen<br>geführt<br>Spannungsanzeige an LED<br>Spezifikation:<br>Ausgangsleistung: 150 W<br>Restwelligkeit: 150 mVp-p<br>Ausgangstoleranz: ± 1.0 %<br>Eingangsregelung: ± 0.5 %<br>Lastregelung: ± 0.5 %<br>Überlastschutz | | Frontplatte verkehrsrot<br><br>Frontplatte signalblau<br><br>Frontplatte schwarzgrau | K5-5A01DE.480.3020<br><br>K5-5A01DE.480.5005<br><br>K5-5A01DE.480.7021 |
| Versorgungsplatte<br><br>Netzspannung 1 / N / PE ~50 Hz 230 V 16 A<br><br>B = 80 mm, H = 120 mm<br><br>Bestückung:<br>1 Schnellverschlusskupplung NW 5 1/8"<br>inclusive 1 Stecknippel NW 5<br>für Kunststoffschlauch 6/4<br>1 Schaltnetzeil mit getakteter<br>Ausgangsspannung 24 V / 6 A<br>Ausgänge auf 2 Sicherheitslaborbuchsen<br>geführt<br>Spannungsanzeige an LED<br>Spezifikation:<br>Ausgangsleistung: 150 W<br>Restwelligkeit: 150 mVp-p<br>Ausgangstoleranz: ± 1.0 %<br>Eingangsregelung: ± 0.5 %<br>Lastregelung: ± 0.5 %<br>Überlastschutz | | Frontplatte verkehrsrot<br><br>Frontplatte signalblau<br><br>Frontplatte schwarzgrau | K5-5A00DE.120.3020<br><br>K5-5A00DE.120.5005<br><br>K5-5A00DE.120.7021 |

# Primus One
## System-Profilplatten für Didactic

## Technische Daten

| Beschreibung | | | Best-Nr. |
|---|---|---|---|
| Not-Aus-Platte<br><br>B = 80 mm, H = 120 mm<br><br>Bestückung:<br>1 NOT-AUS Schalter unverdrahtet | | Frontplatte verkehrsrot<br><br>Frontplatte signalblau<br><br>Frontplatte schwarzgrau | K5-2B00DE.120.3020<br><br>K5-2B00DE.120.5005<br><br>K5-2B00DE.120.7021 |
| Datenplatte<br><br>B = 80 mm, H = 120 mm<br><br>Bestückung:<br>1 UAE-Doppelsteckdose (RJ45)/8/8(8/8)<br>Cat.6, geschirmt (unverdrahtet) | | Frontplatte verkehrsrot<br><br>Frontplatte signalblau<br><br>Frontplatte schwarzgrau | K5-7A00DE.120.3020<br><br>K5-7A00DE.120.5005<br><br>K5-7A00DE.120.7021 |
| Versorgungsplatte<br><br>Netzspannung 1 / N / PE ~50 Hz 230 V 16 A<br><br>B = 80 mm, H = 120 mm<br><br>Bestückung:<br>1 Leuchtwippschalter<br>1 Schukosteckdosen | | Frontplatte verkehrsrot<br><br>Frontplatte signalblau<br><br>Frontplatte schwarzgrau | K5-2A00DE.120.3020<br><br>K5-2A00DE.120.5005<br><br>K5-2A00DE.120.7021 |
| Versorgungsplatte<br><br>Netzspannung 3 / N / PE ~50 Hz 400 V 16 A<br><br>B = 80 mm, H = 120 mm<br><br>Bestückung:<br>5 Sicherheitslaborbuchsen | | Frontplatte verkehrsrot<br><br>Frontplatte signalblau<br><br>Frontplatte schwarzgrau | K5-3A00DE.120.3020<br><br>K5-3A00DE.120.5005<br><br>K5-3A00DE.120.7021 |

# Primus One
## System-Profilplatten für Didactic

## Technische Daten

| Beschreibung | | | Best-Nr. |
|---|---|---|---|
| Leerplatte<br>zum Verschließen des hinteren Profils<br><br>B = 80 mm, H = 523 mm | | Frontplatte verkehrsrot<br><br>Frontplatte signalblau<br><br>Frontplatte schwarzgrau | K5-0L0000.523.3020<br><br>K5-0L0000.523.5005<br><br>K5-0L0000.523.7021 |
| Profilplatte mit Kabeldurchlassdose<br><br>B = 80 mm, H = 523 mm<br><br>Bestückung:<br>Kabeldurchlassdose<br>schwarz Ø 60 mm | | Frontplatte verkehrsrot<br><br>Frontplatte signalblau<br><br>Frontplatte schwarzgrau | K5-0L0100.523.3020<br><br>K5-0L0100.523.5005<br><br>K5-0L0100.523.7021 |

# Primus One
## System-Profilplatten für Didactic

## Technische Daten

| Beschreibung | | | Best-Nr. |
|---|---|---|---|
| Versorgungsplatte<br><br>Netzspannung 1 / N / PE ~50 Hz 400 V 16 A<br><br>B = 80 mm, H = 523 mm<br><br>Bestückung:<br>1 Kabeldurchlassdose schwarz Ø 60 mm<br>1 UAE-Doppelsteckdose (RJ45)/8/8(8/8) Cat.6, geschirmt (unverdrahtet)<br>2 Schukosteckdosen | | Frontplatte verkehrsrot<br><br>Frontplatte signalblau<br><br>Frontplatte schwarzgrau | K5-2H05DE.523.3020<br><br>K5-2H05DE.523.5005<br><br>K5-2H05DE.523.7021 |
| Versorgungsplatte<br><br>3/N/PE ~50 Hz 400 V 16 A<br>an CEE-Steckdose und Schukosteckdosen, sowie Kabeldurchlassdose 60 mm schwarz<br><br>B = 80 mm, H = 523 mm<br><br>Bestückung:<br>1 Kabeldurchlassdose schwarz Ø 60 mm<br>1 CEE-Steckdose<br>2 Schukosteckdosen | | Frontplatte verkehrsrot<br><br>Frontplatte signalblau<br><br>Frontplatte schwarzgrau | K5-3A01DE.523.3020<br><br>K5-3A01DE.523.5005<br><br>K5-3A01DE.523.7021 |

# Komplettschränke

## Technische Daten

| Beschreibung | | | Bestell-Nr. |
|---|---|---|---|
| Komplettschrank<br>mit Nutmatten<br><br>2 Flügeltüren<br>1 Griff mit Schloss<br>1 Mittelwand<br>2 x 6 Fachböden<br>höhenverstellbar<br>2 x 5 Satz Nutmatten<br>für je 5 Fächer zur<br>Unterbringung von DIN A4<br>hohen Lehrsystemen<br><br>auch mit Funktechnik erhältlich<br>(Schließung durch Transponder) | 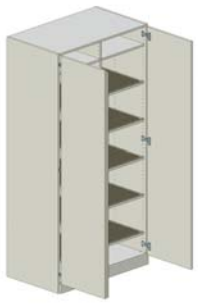 | 1020 mm x 600 mm x 2045 mm | 07-1W |
| Komplettschrank<br>mit Nutmatten<br><br>2 Vollglastüren mit Sicherheits-<br>schloss und Mittelwand.<br>4 Fachböden einseitig<br>8 Fachböden beidseitig mit Nut-<br>matten in 2 x 5 Etagen für DIN<br>A4-Experimentierplatten. | | 1020 mm x 600 mm x 2045 mm | 07-1W Z01 |
| Muldenschrank<br>für Experimentierboxen<br><br>Grundelement mit zwei Flügel-<br>türen, Griffolive und Sicherheits-<br>schloss.<br><br>Anbauelement mit zwei Flügel-<br>türen, Griffolive und Sicherheits-<br>schloss.<br><br>Seitliche Innenwände mit Füh-<br>rungsnutzen zur Aufnahme von<br>Aufbewahrungsmulden (2 Stück<br>hintereinander) | | 774 mm x 680 mm x 2045 mm<br><br>755 mm x 680 mm x 2045 mm | 67-1A<br><br>67-1B |
| Muldenunterschrank<br><br>Flügeltüre rechts bzw. links mit<br>Sicherheitsschloss. Der Korpus<br>ist innen links und rechts mit<br>Führungsnuten versehen.<br><br>Zur Aufbewahrung von maximal<br>10 Stück Polystyrolformschalen<br>(Experimentierboxen, Werkzeug,<br>Installationsmaterial, usw.) | | 370 mm x 680 mm x Tischtiefe<br><br>Flügeltüre rechts<br>für Tischtiefe 800/850 mm<br>für Tischtiefe 900/950 mm<br>für Tischtiefe 1000/1050 mm<br><br>Flügeltüre rechts<br>für Tischtiefe 800/850 mm<br>für Tischtiefe 900/950 mm<br>für Tischtiefe 1000/1050 mm | <br><br>67-1D X01<br>67-1D X02<br>67-1D X03<br><br>67-1E X01<br>67-1E X02<br>67-1E X03 |

# Zubehör

## Technische Daten

| Beschreibung | | | Bestell-Nr. |
|---|---|---|---|
| Muldeneinsatz<br><br>zur Aufbewahrung von Experimentierboxen (10 Fächer) | | 310 mm x 700 mm x 35 mm | 67-2A |
| Muldeneinsatz<br><br>zur Aufbewahrung von Experimentierboxen (13 Fächer) | 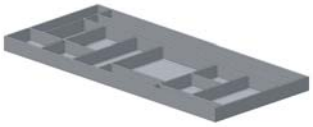 | 310 mm x 700 mm x 35 mm | 67-2B |
| Muldeneinsatz<br><br>zur Aufbewahrung von Experimentierboxen (12 Fächer) | | 310 mm x 700 mm x 35 mm | 67-2C |
| Muldeneinsatz Universal<br><br>zur Aufbewahrung von Messgeräten, Kleinteilen etc. (4 Fächer) | | 310 mm x 700 mm x 35 mm | 67-2D |

# Experimentierrahmen

## Technische Daten

| Beschreibung | | | Bestell-Nr. |
|---|---|---|---|
| Experimentierrahmen<br>1 Etage freistehend<br><br>H-Profilrahmen 1 Etage DIN A4,<br>15° nach hinten geneigt | | 850 mm x 260 mm x 380 mm | 60-1Q |
| Experimentierrahmen<br>2 Etage freistehend mit T-Füßen<br><br>H-Profilrahmen 2 Etagen DIN A4 | | 850 mm x 310 mm x 700 mm | 60-1R |
| H-Profilrahmen<br>1 Etage zur Montage auf Aufbau<br><br>2 H-Profile L1900<br>2 H-Profile L1700<br>2 H-Profile L1500<br>2 H-Profile L1400<br>2 H-Profile L1100 | | 1960 mm x 250 mm x 365 mm<br>1760 mm x 250 mm x 365 mm<br>1560 mm x 250 mm x 365 mm<br>1460 mm x 250 mm x 365 mm<br>1160 mm x 250 mm x 365 mm | 60-1A ZB 196<br>60-1A ZB 176<br>60-1A ZB 156<br>60-1A ZB 146<br>60-1A ZB 116 |
| H-Profilrahmen<br>2 Etagen zur Montage auf Aufbau<br><br>3 H-Profile L1900<br>3 H-Profile L1700<br>3 H-Profile L1500<br>3 H-Profile L1400<br>3 H-Profile L1100 | | 1960 mm x 250 mm x 685 mm<br>1760 mm x 250 mm x 685 mm<br>1560 mm x 250 mm x 685 mm<br>1460 mm x 250 mm x 685 mm<br>1160 mm x 250 mm x 685 mm | 60-1D ZB 196<br>60-1D ZB 176<br>60-1D ZB 156<br>60-1E ZB 146<br>60-1F ZB 116 |
| H-Profilrahmen<br>3 Etagen zur Montage auf Aufbau<br><br>4 H-Profile L1900<br>4 H-Profile L1700<br>4 H-Profile L1500<br>4 H-Profile L1400<br>4 H-Profile L1100 | | 1960 mm x 250 mm x 1005 mm<br>1760 mm x 250 mm x 1005 mm<br>1560 mm x 250 mm x 1005 mm<br>1460 mm x 250 mm x 1005 mm<br>1160 mm x 250 mm x 1005 mm | 60-1H ZB 196<br>60-1H ZB 176<br>60-1H ZB 156<br>60-1J ZB 146<br>60-1K ZB 116 |

# Lochblechwände, Installationskabine

## Technische Daten

| Beschreibung | | | Bestell-Nr. |
|---|---|---|---|
| Installationskabine zur Wandmontage<br><br>Installationskabine zur Durchführung von fachpraktischen Installationsübungen. Die Installationswände sind mit einer Lochung<br>5 x 10 mm ausgeführt, so dass die Installationsmaterialien beliebig montiert werden können.<br>Bei Nichtgebrauch kann die Kabine einfach zusammengeklappt und platzsparend aufbewahrt werden.<br>Die komplette Kabine ist pulverbeschichtet in lichtgrau RAL 7035. Zur Wandbefestigung wird Montagematerial mitgeliefert.<br>Optional ist die Installationskabine auch freistehend lieferbar. | | 1200 mm x 1000 mm x 2000 mm | 60-5B |
| Befestigungsmaterial Satz 1<br><br>Satz 1 bestehend aus:<br>100 Dübel 5 mm x 5 mm,<br>50 Spax-Schrauben 3,5 mm x 12 mm<br>30 Spax-Schrauben 3,5 mm x 20 mm<br>20 Spax-Schrauben 3,5 mm x 30 mm<br><br>Satz 2 bestehend aus:<br>100 Dübel 5 mm x 10 mm,<br>50 Spax-Schrauben 3,5 mm x 12 mm<br>30 Spax-Schrauben 3,5 mm x 20 mm<br>20 Spax-Schrauben 3,5 mm x 30 mm | | | 65-2D<br><br>65-2E |
| Kugellagerschlitten<br><br>zur Tiefenverstellung von Experimentierrahmen Primus One und Primus Basic | | | 60-6A |
| Wechsel-Lochblechwand<br><br>1x A4 passend zum Einhängen in Experimentierrahmen<br><br>B = 766 mm, H = 687 mm,<br>T = 45 mm<br><br>Ausführung:<br>- seitlich links und rechts Lochblech mit Lochung - links/ rechts jeweils Ø8,2 mm zur Aufnahme von Sicher heitslaborbuchsen<br>- mit zwei Erdungsbuchsen | | | K7-5X |

# Experimentierträger Zubehör
# Tischaufbauten 3HE

## Technische Daten

| Beschreibung | | | Bestell-Nr. |
|---|---|---|---|
| Spezialdübel<br><br>Kunststoff-Spezialdübel<br>5 mm x 5 mm<br>100 Stück pro Packung<br><br>Kunststoff-Spezialdübel<br>5 x 10 mm,<br>100 Stück pro Packung | | | 65-2F<br><br>65-2G |
| Spax Schrauben<br><br>3,5 mm x 12 mm<br>100 Stück pro Packung<br><br>3,5 mm x 20 mm<br>100 Stück pro Packung<br><br>Spax-Schrauben<br>3,5 mm x 30 mm<br>100 Stück pro Packung | | | 65-2H<br><br>65-2J<br><br>65-2K |
| Bürstenleiste<br><br>Bürstenleiste zum Einschieben in H-Profile zur Geräuschdämmung bei Schaltungsübungen mit Experimentierplatten.<br>Pro H-Profil werden zwei Bürstenleisten je Etage benötigt.<br>(Preis pro Meter) | | Bitte benötigte Länge bzw. Experimentierrahmen Typ angeben! | 65-2R |
| Tischaufbau 3HE<br>für Tischmontage<br><br>Tischaufbau mit gerader Front. Der Tischaufbau ist zur Aufnahme von Elabo-Kassetten 3HE im 5,08 mm Teilungsraster konzipiert. Ebenso können Fremdfabrikate integriert werden. Der Korpus ist aus 19 mm starker Dreischichtspanplatte gefertigt.<br><br>Zur Aufnahme von 384 TE<br>Zur Aufnahme von 342 TE<br>Zur Aufnahme von 304 TE<br>Zur Aufnahme von 282 TE<br>Zur Aufnahme von 222 TE | | 2000 mm x 320 mm x 171 mm<br>1800 mm x 320 mm x 171 mm<br>1600 mm x 320 mm x 171 mm<br>1500 mm x 320 mm x 171 mm<br>1200 mm x 320 mm x 171 mm | 40-0N<br>40-0P<br>40-0Q<br>40-0R<br>40-0S |

# Tischaufbauten 3HE
# Versenktechnik System 3HE

## Technische Daten

| Beschreibung | | | Bestell-Nr. |
|---|---|---|---|
| Tischaufbau<br>beidseitig bestückbar<br>für Tischmontage<br><br>Tischaufbau 3HE, 2 x 384TE mit gerader Front. Der Tischaufbau ist auf beiden Längsseiten mit 3 HE Einsatzplatten im 5,08 mm Teilungsraster bestückbar. Ebenso können Fremdfabrikate integriert werden. Der Korpus ist aus 19 mm starker Dreischichtspanplatte gefertigt. | | 2000 mm x 400 mm x 171 mm | 40-0T |
| Tischaufbau 3HE, 2 x 342TE | | 1800 mm x 400 mm x 171 mm | 40-0U |
| Tischaufbau 3HE, 2 x 304TE | | 1600 mm x 400 mm x 171 mm | 40-0V |
| Tischaufbau 3HE, 2 x 282TE | | 1500 mm x 400 mm x 171 mm | 40-0W |
| Tischaufbau 3HE, 2 x 222TE | | 1200 mm x 400 mm x 171 mm | 40-0X |
| Versenkbare Tischaufbauten<br>1-stufig<br><br>Versenkmechanik mit senkrecht elektromotorisch ausfahrendem Aufbau und Sicherheitsabschaltleiste. Zur Aufnahme von 3HE Eurokassetten. Vorbereitet für Anbau von EcoTec$^{SP}$ oder InForm-Systemtisch. Korpushöhe im ausgefahrenen Zustand: 1000 mm | | | |
| Zur Aufnahme von 360 TE | | 2000 mm x 432 mm x 780 mm | A4-1A |
| Zur Aufnahme von 318 TE | | 1800 mm x 432 mm x 780 mm | A4-1B |
| Zur Aufnahme von 282 TE | | 1600 mm x 432 mm x 780 mm | A4-1C |
| Zur Aufnahme von 258 TE | | 1500 mm x 432 mm x 780 mm | A4-1D |
| Zur Aufnahme von 198 TE | | 1200 mm x 432 mm x 780 mm | A4-1E |
| Versenkbare Tischaufbauten<br>2-stufig<br><br>Versenkmechanik mit senkrecht elektromotorisch ausfahrendem Aufbau und Sicherheitsabschaltleiste.<br><br>1. Ebene: Zur Aufnahme von 3HE Eurokassetten.<br><br>2. Ebene: Regalteil mit Mittelwand und Fachböden<br>Vorbereitet für Anbau von EcoTec$^{SP}$ oder InForm-Systemtisch. Korpushöhe im ausgefahrenen Zustand:<br>1. Ebene: 1000 mm<br>2. Ebene: 1340 mm | 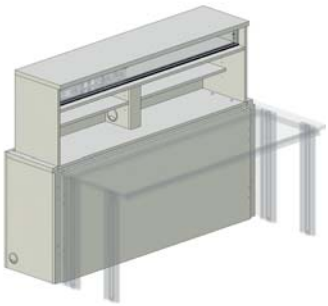 | | |
| Zur Aufnahme von 360 TE | | 2000 mm x 432 mm x 780 mm | A4-2A |
| Zur Aufnahme von 318 TE | | 1800 mm x 432 mm x 780 mm | A4-2B |
| Zur Aufnahme von 282 TE | | 1600 mm x 432 mm x 780 mm | A4-2C |
| Zur Aufnahme von 258 TE | | 1500 mm x 432 mm x 780 mm | A4-2D |
| Zur Aufnahme von 198 TE | | 1200 mm x 432 mm x 780 mm | A4-2E |

# Versenktechnik System 6HE
## Anstelltische

## Technische Daten

| Beschreibung | | | Bestell-Nr. |
|---|---|---|---|
| Versenkbare Tischaufbauten<br>1-stufig<br><br>Versenkmechanik mit senkrecht elektromotorisch ausfahrendem Aufbau und Sicherheitsabschaltleiste. Zur Aufnahme von Einschüben System 6HE. Vorbereitet für Anbau von EcoTec$^{SP}$ oder InForm-Systemtisch. Korpushöhe im ausgefahrenen Zustand: 1135 mm<br><br>Zur Aufnahme von 15 BE<br>Zur Aufnahme von 13 BE<br>Zur Aufnahme von 12 BE<br>Zur Aufnahme von 11 BE<br>Zur Aufnahme von 8 BE | 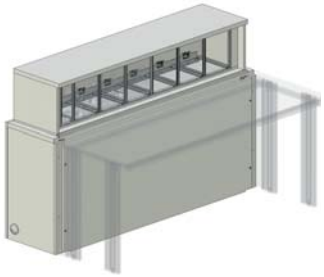 | 2000 mm x 432 mm x 780 mm<br>1800 mm x 432 mm x 780 mm<br>1600 mm x 432 mm x 780 mm<br>1500 mm x 432 mm x 780 mm<br>1200 mm x 432 mm x 780 mm | A5-1A<br>A5-1B<br>A5-1C<br>A5-1D<br>A5-1E |
| Versenkbare Tischaufbauten<br>2-stufig<br><br>Versenkmechanik mit senkrecht elektromotorisch ausfahrendem Aufbau und Sicherheitsabschaltleiste.<br>1. Ebene: Zur Aufnahme von Einschüben System 6HE.<br>2. Ebene: Regalteil mit Mittelwand und Fachböden vorbereitet für Anbau von EcoTec$^{SP}$ oder InForm-Systemtisch.<br>Korpushöhe im ausgefahrenen Zustand:<br>1. Ebene: 1135 mm<br>2. Ebene: 1340 mm<br><br>Zur Aufnahme von 15 BE<br>Zur Aufnahme von 13 BE<br>Zur Aufnahme von 12 BE<br>Zur Aufnahme von 11 BE<br>Zur Aufnahme von 8 BE | 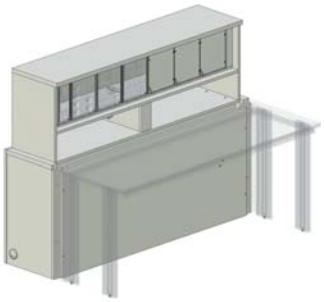 | 2000 mm x 432 mm x 780 mm<br>1800 mm x 432 mm x 780 mm<br>1600 mm x 432 mm x 780 mm<br>1500 mm x 432 mm x 780 mm<br>1200 mm x 432 mm x 780 mm | A5-2A<br>A5-2B<br>A5-2C<br>A5-2D<br>A5-2E |
| Anstelltische Versenktechnik<br>für System 3HE und 6HE<br><br>Anstelltisch EcoTec$^{SP}$, vorbereitet zur Anbindung an Versenkmechaniktypen der Baureihe A4... und A5... Tischgestell mit verschweißter Stahlrohrzarge und angeschraubten Stahlrohr-Tischbeinen 50 mm x 50 mm. Tischplatte 30 mm mit austauschbarer Frontkante. | | 2000 mm x 668 mm x 780 mm<br>1800 mm x 668 mm x 780 mm<br>1600 mm x 668 mm x 780 mm<br>1500 mm x 668 mm x 780 mm<br>1200 mm x 668 mm x 780 mm | A2-1A<br>A2-1B<br>A2-1C<br>A2-1D<br>A2-1E |

# Versenktechnik System 6HE / TFT
## Anstelltische

## Technische Daten

| Beschreibung | | | Bestell-Nr. |
|---|---|---|---|
| Versenkkorpus<br>für die IT Ausbildung<br><br>Versenkmechanik mit senkrecht elektromotorisch ausfahrenden TFT- Monitorhalterungen und Ablagemöglichkeit für Tastatur und Maus. Bodenständiger Holzkorpus 19 mm stark mit automatisch betätigter Abdeckklappe. Ansteuerung über fest zu montierende Kabelfernbedienung Monitoraufnahme mit VESA- Adaption 75 x 75 mm der 100 x 100 mm für TFT- Größen bis 19 Zoll mit max. Tiefe 80 mm Korpus mit integrierten Kabeldurchlassdosen zur Kabelführung.<br><br>Schülerversionen:<br>Versenkkorpus für 2 TFT- Monitore<br>Versenkkorpus für 2 TFT- Monitore<br>Versenkkorpus für 1 TFT- Monitor<br><br>Lehrerversionen:<br>Versenkkorpus für 1 TFT- Monitor<br>Monitorplatzierung wahlweise links, mittig, rechts | 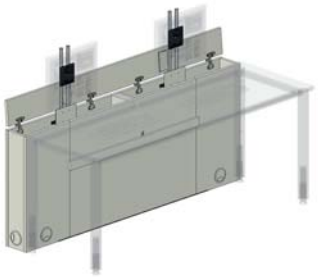 | 2000 mm x 170 mm x 750 mm<br>1800 mm x 170 mm x 750 mm<br>900 mm x 170 mm x 750 mm<br><br>1800 mm x 170 mm x 750 mm | A8-1A<br>A8-1B<br>A8-1F<br><br>A8-1BZ |
| Anstelltisch für TFT- Korpus<br><br>Anstelltisch EcoTec[SP] vorbereitet zur Anbindung an Versenkmechaniktypen mit TFT- Monitorhalterungen. Tischgestell mit verschweißter Stahlrohrzarge und angeschraubtem Stahlrohr Tischbeinen 50 mm x 50 mm. Tischplatte 30 mm mit austauschbarer Frontkante. | | 2000 mm x 630 mm x 750 mm<br>1800 mm x 630 mm x 750 mm<br>900 mm x 630 mm x 750 mm | A1-2A<br>A1-2B<br>A1-2F |

# Raumstromversorgung

## Technische Daten

| Beschreibung | | | Bestell-Nr. |
|---|---|---|---|
| Unterschrank<br>Raumstromversorgung<br><br>Unterschrank bodenständig vorbereitet zur Aufnahme der Raumverteilung 19"/ 14 HE. Mit oben verkürzter Front-Flügeltüre rechts angeschlagen und Schloss. Durch eine Mittelwand ist der Unterschrank in der Tiefe getrennt.<br>Der hintere Raum dient als Anschlussraum der Zuleitungen, die auf Reihenklemmen verdrahtet sind. Zugang über Flügeltüre in linker Seitenwand, abschließbar | | 525 mm x 750 mm x 710 mm | A7-8C |
| Unterschrank<br>Raumstromversorgung<br><br>Unterschrank bodenständig vorbereitet zur Aufnahme der Raumverteilung 19" / 14 HE. Mit oben verkürzter Front-Flügeltüre links angeschlagen und Schloss. Durch eine Mittelwand ist der Unterschrank in der Tiefe getrennt. Der hintere Raum dient als Anschlussraum der Zuleitungen, die auf Reihenklemmen verdrahtet sind. Zugang über Flügeltüre in rechter Seitenwand, abschließbar | | 525 mm x 750 mm x 710 mm | A7-8D |
| Unterschrank<br>Raumstromversorgung<br><br>Unterschrank bodenständig vorbereitet zur Aufnahme der Raumverteilung 19" / 13 HE.<br>Mit oben verkürzter Front-Flügeltüre rechts angeschlagen und Schloss.<br>Durch eine Mittelwand ist der Unterschrank in der Tiefe getrennt.<br>Der hintere Raum dient als Anschlussraum der Zuleitungen, die auf Reihenklemmen verdrahtet sind. Zugang über Flügeltüre in linker Seitenwand, abschließbar | | 525 mm x 620 mm x 680 mm<br>525 mm x 720 mm x 680 mm<br>525 mm x 820 mm x 680 mm | A7-8F<br>A7-8G<br>A7-8H |

# Einsatzplatte 19"

## Technische Daten

| Beschreibung | | | Bestell-Nr. |
|---|---|---|---|
| Hauptversorgungseinheit<br><br>Einsatzplatte 19" / 4 HE, Hauptversorgungseinheit verwendbar für 1/N/PE ~ 50 Hz 230 V oder 3/N/PE ~ 50 Hz 230/400 V 45…63 A. Zum Einschalten und Absichern der Raumstromversorgung. Die Verdrahtung erfolgt über Reihenklemmen. Bestückung:<br>1 FI-Schutzschalter 4p63A selektiv, Nennfehlerstrom <= 300 mA<br>1 Motorschutzschalter 45...63 A mit Unterspannungsauslöser,<br>1 Schlüsselschalter I/O,<br>1 Sicherungsautomat 1p6AB,<br>1 Not-Aus-Schalter (auf Motor schutzschalter wirkend),<br>3 Phasenkontrollleuchten. | | 483 mm x 177 mm | 68-1K |
| Hauptversorgungseinheit<br><br>Einsatzplatte 19" / 4 HE, Hauptversorgungseinheit verwendbar für 1/N/PE ~ 50 Hz 230 V oder 3/N/PE ~ 50 Hz 230/400 V 45…63 A. Zum Einschalten und Absichern der Raumstromversorgung. Die Verdrahtung erfolgt über Reihenklemmen. Bestückung:<br>1 FI-Schutzschalter 4p63A selektiv Typ B, allstromsensitiv für glatte Gleichfehlerströme <= 300 mA<br>1 Motorschutzschalter 45...63 A mit Unterspannungsauslöser,<br>1 Schlüsselschalter I/O,<br>1 Sicherungsautomat 1p6AB,<br>1 Not-Aus-Schalter (auf Motor schutzschalter wirkend),<br>3 Phasenkontrollleuchten. | 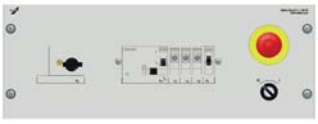 | 483 mm x 177 mm | 68-1K Z008 |
| Absicherungseinheit Wechselstrom<br><br>Einsatzplatte 19" / 4 HE Absicherungseinheit für einpolige Schülertischversorgung. Mit Aussparung und Beschriftung zur Aufnahme von maximal 21 einpoligen Sicherungsautomaten. Nicht belegte Plätze werden mit Abdeckungen versehen. Die Platte ist auf Reihenklemmen vorverdrahtet. | | 483 mm x 177 mm<br><br>Z= Bitte benötigte Anzahl der Sicherungsautomaten angeben! | 68-1L Z1.. |

# Einsatzplatte 19"

## Versenktischsteuerungen

## Technische Daten

| Beschreibung | | | Bestell-Nr. |
|---|---|---|---|
| Absicherungseinheit Drehstrom<br><br>Einsatzplatte 19" / 8 HE Absicherungseinheit für dreipolige Schülertischversorgung. Mit Aussparung und Beschriftung zur Aufnahme von maximal 21 dreipoligen Sicherungsautomaten. Nicht belegte Plätze werden mit Abdeckungen versehen. Die Platte ist auf Reihenklemmen vorverdrahtet. | | 483 mm x 354,8 mm<br><br>Z = Bitte benötigte Anzahl der Sicherungsautomaten angeben! | 68-1M Z3... |
| Zentrale Auf-/Ab-Steuerung für Versenkaufbauten<br><br>Bedientableau mit Drucktaster zur Auf-/Stopp-/Ab-Steuerung von Versenkaufbauten Einsatzplatte 19" / 2 HE<br>In Abhängigkeit der vorhandenen Versenkaufbauten werden pro Tisch jeweils 3 Taster eingebaut. Über Gruppenfunktion lassen sich alle Versenkaufbauten gemeinsam ansteuern. | | 483 mm x 88,1 mm<br><br>Z = Bitte benötigte Anzahl der Bedientasten für Versenkmechanik angeben! | 68-1X Z.. |
| Zentrale Auf-/Ab-Steuerung für Klapptechnik<br><br>Bedientableau mit Drucktaster zur Auf-/Stopp-/Ab-Steuerung von Klapptechniken Einsatzplatte 19" / 2 HE<br>In Abhängigkeit der vorhandenen Klapptechniken werden pro Tisch jeweils 3 Taster eingebaut. Über Gruppenfunktion lassen sich alle Klapptechniken gemeinsam ansteuern. | | 483 mm x 88,1 mm<br><br>Z = Bitte benötigte Anzahl der Bedientasten für Klapptechniken angeben! | 68-1X Z4 |
| Lokale Auf-/Ab-Steuerung mit Schlüssel für Versenktechniken<br><br>Einzelsteuerung Auf/Ab mit Schlüsseltaster am Tisch. Eingebaut im Kunststoffgehäuse.<br><br>(Nicht anwendbar bei TFT-Versenktechnik) | | 104 mm x 51 mm x 68 mm | A7-8S |

## Technische Daten

| Beschreibung | | | Bestell-Nr. |
|---|---|---|---|
| Bedieneinheit<br>Auf-Ab-Steuerung<br><br>von elektischen Linearantrieben an PrimusOne Tischaufbauten mit Schwenkmechanik.<br>Montage erfolgt frontseitig in der Unterbauwanne des Tisches. | | | A7-8S Z601 |
| Leerplatten 19" | | | |
| Leerplatte 19" / 1 HE | | B = 483 mm x H = 43,6 mm | 51-1A |
| Leerplatte 19" / 1 HE<br>mit Lüftungsschlitzen | | B = 483 mm x H = 43,6 mm | 51-1L |
| Leerplatte 19" / 2 HE | | B = 483 mm x H = 88,1 mm | 51-1B |
| Leerplatte 19" / 3 HE | | B = 483 mm x H = 132,5 mm | 51-1C |
| Leerplatte 19" / 4 HE | | B = 483 mm x H = 177 mm | 51-1E |
| Leerplatte 19" / 6 HE | | B = 483 mm x H = 266 mm | 51-1D |

# N Werkbänke & Stahlregale

ELABO
euromicron Gruppe

# Werkbänke & Stahlregale

N

# Werkbänke

## Technische Merkmale

Zur Komplettierung des Elabo-Einrichtungssystems gehören auch Werkbänke und organisierbare Stahlblech-Unterschränke. Für Material- und Geräteaufbewahrung sind Stahlschränke, Regale und Etagenwagen erhältlich.

Werkbankplatten: Je nach mechanischer Anforderung stehen Werkbänke mit unterschiedlichen Werkbankplatten zur Auswahl.

Unterschränke: Die Stahlblech-Unterschränke sind in drei Varianten lieferbar:
Für Montage hängend oder bodenständig unter dem Werkbanktisch oder als separat stehender Einzelelement-Schrank für Messmittel, Werkzeuge oder Material.

Der Korpus ist aus 1,25 mm starkem Qualitätsstahlblech hergestellt, alle Oberflächen sind pulverbeschichtet.

Die Schubladen laufen auf Kugellager-Rollauszügen, 90% ausziehbar. Tragkraft 100 kg. Umlaufende Lochungen im Boden und in den Seitenwänden ermöglichen den Einsatz von Unterteilungselementen.

Schubladen-Frontseite mit Griffleiste, großem Beschriftungsfeld und farblicher Kennzeichnung. Zentralschließung über Sicherheitsschloss, im Standard verschieden schließend.

Untergestell: Stabile Stahlzarge aus 3 quer verlaufenden 40x40mm Quadrat-Stahlrohren sowie vier längs verlaufenden 40x25mm Rechteck-Stahlrohren, lichtgrau pulverbeschichtet (RAL 7035). Die demontierbaren Beine sind mit Höhenverstellern zum Ausgleich von Bodenunebenheiten ausgestattet.

## Technische Daten

| Beschreibung | | Best-Nr. |
|---|---|---|
| Tischgestell Werkbank SP<br><br>verschweißte Stahlrohrzarge 40 mm x 40 mm<br>und 40 mm x 25 mm,<br>4 höheneinstellbare Tischbeine aus 50 mm x 50 mm<br>Quadratstahlrohr, pulverbeschichtet, leitfähig<br><br>vorbereitet zur Aufnahme von Stahlblechunterschränken 03-4A...G<br><br>B = 1990 mm x T = 750 mm x H = 840 mm<br>B = 1490 mm x T = 750 mm x H = 840 mm | | E1-0A<br>E1-0B |
| Multiplexplatte<br><br>aus 40 mm starker, mehrschichtverleimter Werkbankplatte aus Buchenfurnieren<br><br>Oberfläche überschliffen und farblos lackiert<br><br>B = 2000 mm x T = 800 mm<br>B = 1500 mm x T = 800 mm | | E2-0A<br>E2-0B |
| Buchenriegelplatte<br><br>aus 50 mm starkem Buchenholz, Buchenholz gedämpft für erhöhte mechanische Beanspruchung<br><br>Oberfläche überschliffen und farblos lackiert<br><br>B = 2000 mm x T = 800 mm<br>B = 1500 mm x T = 800 mm | | E2-0D<br>E2-0E |
| Universal Platte<br><br>Universal-Werkbankplatte aus 50 mm starker Massivkernplatte und zweifachem Gegenzugmaterial für extrem hohe Längsbelastungen Oberfläche mit PVC oder Linolium belegt, beständig gegen Öle und Fette sowie hitzebeständig bis ca. 250 Grad. Alle Kanten geschützt durch 3 mm starke Massivkante.<br><br>B = 2000 mm x T = 800 mm<br>B = 1500 mm x T = 800 mm | | E2-0G<br>E2-0H |
| Stabilisierungsstrebe<br><br>aus 30 mm Quadratstahlrohr zur Verstärkung der Tischbeine bei erhöhter Belastung<br><br>Für Tisch<br>B = 2000 mm x T = 800 mm<br>B = 1500 mm x T = 800 mm | | E4-1N<br>E4-R |

# Werkbänke Zubehör

## Technische Daten

| Beschreibung | | Best-Nr. |
|---|---|---|
| Randleiste<br><br>18 mm starke Buchen-Sperrholzleiste mit abgerundeten Kanten<br><br>B = 1500 mm x H = 100 mm<br>B = 2000 mm x H = 100 mm | 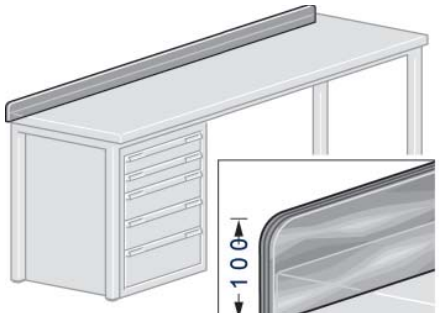 | 03-2H<br>03-2G |
| Tischfußhalterung<br><br>Z-Winkel (2 Stück) zur Arretierung und Befestigung von Arbeitstischen EcoTec$^{SP}$ am Fußboden<br><br>Farbe schwarz | | E4-9G Z01 |
| Unterschrank<br><br>aus Stahlblech<br>2 Schubladen 75 mm<br>1 Schublade 150 mm<br><br>B = 605 mm x T = 695 mm x H = 400 mm | 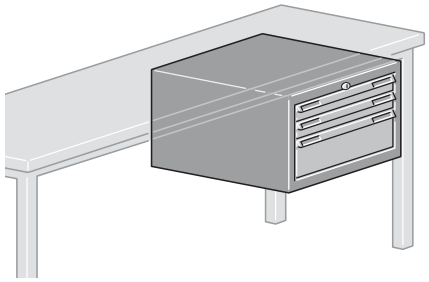 | 03-4A |
| Unterschrank<br><br>aus Stahlblech<br>2 Schubladen 150 mm<br>1 Schublade 200 mm<br><br>B = 605 mm x T = 695 mm x H = 600 mm | 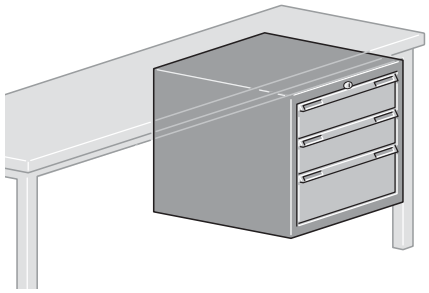 | 03-4C |
| Unterschrank<br><br>aus Stahlblech<br>2 Schubladen 100 mm<br>2 Schubladen 150 mm<br><br>B = 605 mm x T = 695 mm x H = 600 mm | 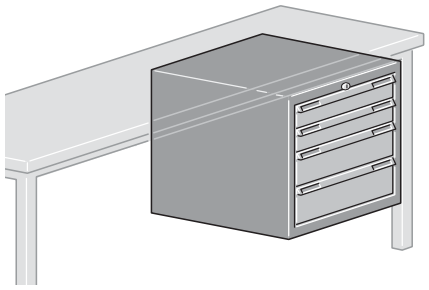 | 03-4D |

## Technische Daten

| Beschreibung | | Best-Nr. |
|---|---|---|
| Unterschrank<br><br>aus Stahlblech<br>2 Schubladen 150 mm<br>2 Schubladen 200 mm<br><br>B = 605 mm x T = 695 mm x H = 800 mm | 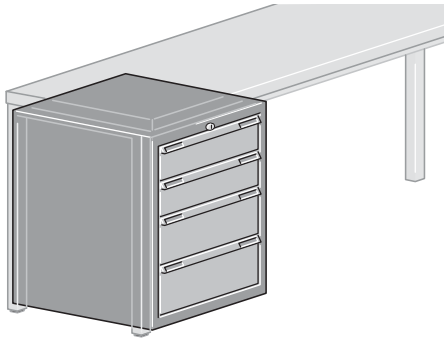 | 03-4F |
| Unterschrank<br><br>aus Stahlblech<br>2 Schubladen 100 mm<br>2 Schubladen 150 mm<br>1 Schublade 200 mm<br><br>B = 605 mm x T = 695 mm x H = 800 mm | 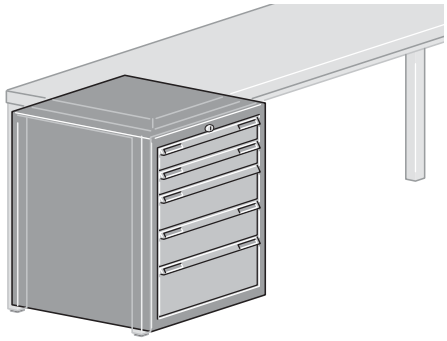 | 03-4G |
| Rollboy<br><br>wie oben beschrieben<br>2 Schubladen 75 mm<br>1 Schublade 150 mm<br>1 Schublade 200 mm<br><br>B = 605 mm x T = 695 mm x H = 750 mm | 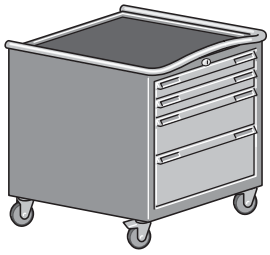 | 03-4K |
| Rollboy<br><br>wie oben beschrieben<br>2 Schubladen 100 mm<br>2 Schubladen 150 mm<br>1 Schublade 200 mm<br><br>B = 605 mm x T = 695 mm x H = 950 mm | 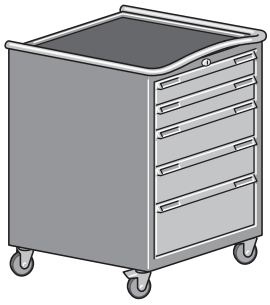 | 03-4L |

# Werkbänke Zubehör

## Technische Daten

| Beschreibung | | Best-Nr. |
|---|---|---|
| Stahlschrank<br>als Beistellschrank<br><br>Ausführung wie Werkbank-Unterschränke,<br>jedoch mit Einzelschubladensperre.<br><br>9 Schubladen 100 mm<br><br>Schubladen innen licht:<br>B = 700 mm<br>T = 600 mm<br><br>B = 805 mm x T = 695 mm x H = 1000 mm | | 03-5A |
| Stahschrank<br>als Beistellschrank<br><br>Ausführung wie Werkbank-Unterschränke,<br>jedoch mit Einzelschubladensperre.<br>5 Schubladen 100 mm<br>2 Schubladen 200 mm<br><br>Schubladen-Innenmaß:<br>B = 700 mm<br>T = 600 mm<br><br>B = 805 mm x T = 695 mm x H = 1000 mm | | 03-5B |
| Sechseck-Werkbank<br><br>Tischplatte aus einer mehrschichtig verleimten Multiplex-Buchenholzplatte, Kanten gefast, allseitig geschliffen.<br>Oberfläche mit Leinöl behandelt.<br>Materialstärke 40 mm.<br><br>Untergebaut sind 6 Schubladenblöcke Typ 03-4G:<br>2 Schubladen 100 mm<br>2 Schubladen 150 mm<br>1 Schublade 200 mm<br><br>B = 2491 mm x T = 2164 mm x H = 840 mm | 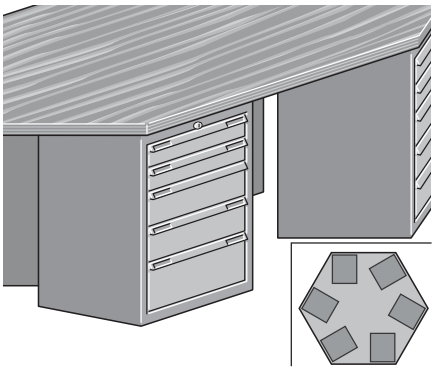 | 03-6A |

# Werkbänke Zubehör

Die Schubladen für die Werkbank-Unterschränke und Rollboys sind durch das umlaufende Lochraster voll organisierbar. Schubladen-Innenmaße: B = 500 mm, T = 600 mm. Die Einteilungselemente sind für die Schubladenhöhen 75 / 100 / 150 und 200 mm verfügbar.

## Technische Daten

| Beschreibung | | Best-Nr. |
|---|---|---|
| Schaumgummi<br><br>Einlage für alle Schubladenhöhen passend<br><br>B = 500 mm T = 600 mm | 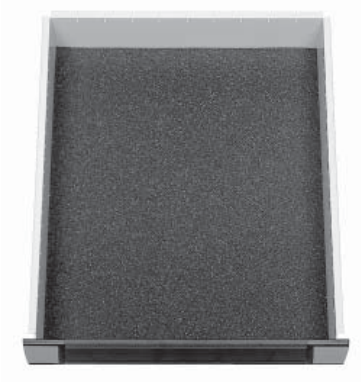 | 03-4P |
| Mulden-Einsätze<br><br>für Schubladenhöhe 75 mm<br>8 Mulden 2-teilig, 73 mm<br>4 Mulden 2-teilig, 48 mm<br>4 Mulden 4-teilig, 36 mm<br>8 Trennwände 2-teilig, 73 mm<br>16 Trennwände 3-teilig, 48 mm<br>16 Trennwände 4-teilig, 36 mm | 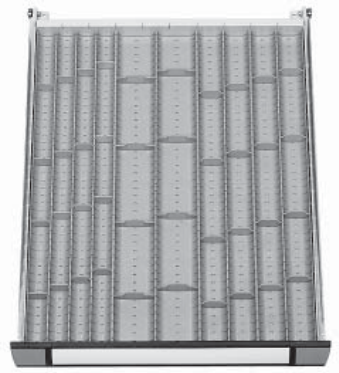 | 03-4Q |
| Einsatzkästen aus Kunststoff<br><br>für Schubladenhöhe 75 mm<br>6 Einsatzkästen B = 100 mm x T = 100 mm x H = 55 mm<br>12 Einsatzkästen B = 100 mm x T = 200 mm x H = 55 mm<br><br>für Schubladenhöhe 100 mm<br>6 Einsatzkästen B = 100 mm x T = 100 mm x H = 88 mm<br>12 Einsatzkästen B = 100 mm x T = 200 mm x H = 88 mm | | 03-4R<br><br>03-4S |
| Längs- / Querteiler<br><br>aus verzinktem Stahlblech<br><br>für Schubladenhöhe 100 mm<br>4 Längstrennwände<br>10 Querwände 100 | | 03-4T |

## Technische Daten

| Beschreibung | | Best-Nr. |
|---|---|---|
| Längs- / Querteiler<br>aus verzinktem Stahlblech<br><br>für Schubladenhöhe 150 mm<br>4 Längstrennwände<br>10 Querwände 100 | | 03-4U |
| Längs- / Querteiler<br>aus verzinktem Stahlblech<br><br>für Schubladenhöhe 200 mm<br>1 Längstrennwand<br>2 Querwände 200/250 | | 03-4V |

# Werkbänke Zubehör

.

## Technische Daten

| Beschreibung | | Best-Nr. |
|---|---|---|
| Schaumgummi<br><br>Einlage für alle Schubladenhöhen passend<br><br>B = 700 mm x T = 600 mm x H = 4 mm | | 03-5P |
| Einsatzkästen<br><br>Ausführung Kunststoff,<br>für Schubladenhöhe 100 mm<br>18 Einsatzkästen B = 100 mm T = 100 mm H = 88 mm<br>12 Einsatzkästen B = 100 mm T = 200 mm H = 88 mm | 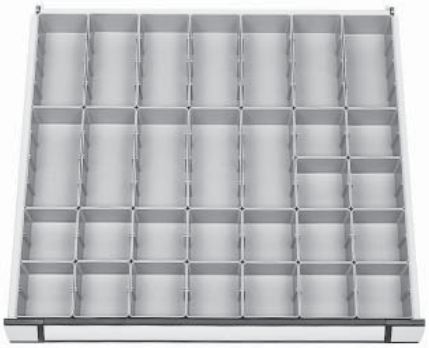 | 03-5S |
| Längs- / Querteiler<br><br>aus verzinktem Stahlblech<br>für Schubladenhöhe 100 mm<br>3 Längstrennwände<br>2 Querwände 100/100<br>6 Querwände 100/200 | | 03-5T |
| Längs- / Querteiler<br><br>aus verzinktem Stahlblech<br>für Schubladenhöhe 200 mm<br>3 Längstrennwände<br>2 Querwände 100/200<br>6 Querwände 200/200 | 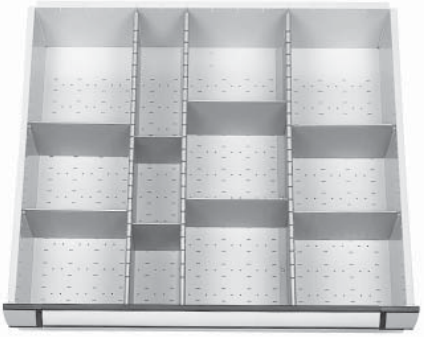 | 03-5V |

# Lagerregale

Die Elabo Stahlregale sind als Einzelelement oder in Verbindung mit den Anbauteilen zum kompletten Lagersystem ausbaubar. Die Seitenstützrahmen mit einsteckbaren Tiefentraversen bestehen aus stabilem Stahl-U-Profil. Fachböden und Schubladen lassen sich im 25-mm-Raster einsetzen. Ebenso können die Regale mit dem Seiten- bzw. Rückwandelement verkleidet werden. Für den vorderen Abschluss steht eine Sockelleiste zur Verfügung. Alle Stahlelemente sind lichtgrau (RAL 7035) pulverbeschichtet.

## Technische Daten

| Beschreibung | | Best-Nr. |
|---|---|---|
| Regalstütze<br>Verstrebung<br><br>Stahlregalstütze mit Quer-Traversen<br><br>Diagonalverstebung<br>1 x erforderlich für Grundregal sowie<br>1 x für jedes zweite Anbauregal<br><br>Maße Grundregal:<br>1064 mm x 500 mm x 2000 mm<br>Maße Anbauregal:<br>1032 mm x 500 mm x 2000 mm<br><br>B = 32 mm x T = 500 mm x H = 2000 mm | 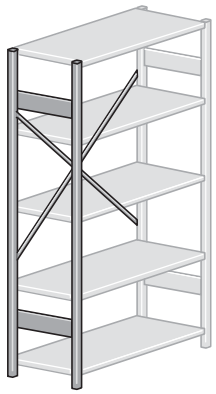 | 03-7C<br><br>03-7D |
| Seiten- und Rückwand Sockelleiste<br>aus verzinktem Stahlblech<br><br>Regalseitenwand mit integrierter Stahlregalstütze Typ 03-7C<br>B = 32 mm x T = 500 mm x H = 2000 mm<br><br>Regalrückwand<br>B = 1000 mm x T = 1,5 mm x H = 2000 mm<br><br>Stahlblech-Sockelleiste zur Frontverblendung<br>B = 1000 mm x T = 1,5 mm x H = 50 mm | 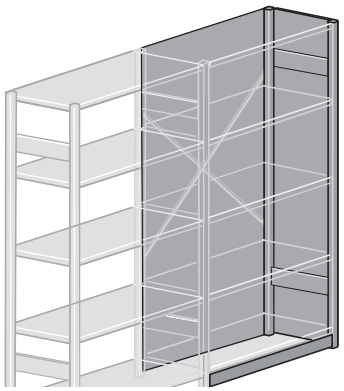 | 03-7E<br><br>03-7F<br><br>03-7G |
| Stahlblechfachboden<br><br>im 25 mm Raster verstellbar, Belastbarkeit 115 kg,<br>Feldlast max. 1300 kg, pulverbeschichtet<br>B = 1000 mm x T = 500 mm x H = 29 mm<br><br>wie oben, jedoch verzinkt<br>B = 1000 mm x T = 500 mm x H = 29 mm | 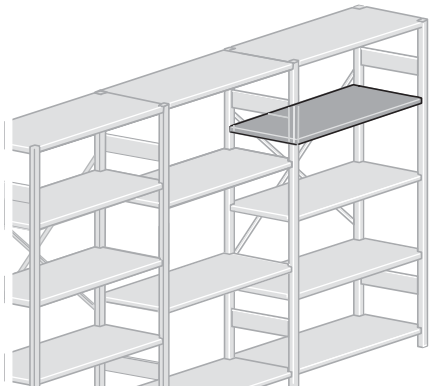 | 03-7H<br><br>03-7J |
| Stahlblechschubladen<br>aus verzinktem Stahlblech<br><br>Stahlblech-Einzelschublade mit Kugellagerführung,<br>Tragkraft 100 kg<br><br>B = 1000 mm x T = 500 mm x H = 100 mm | 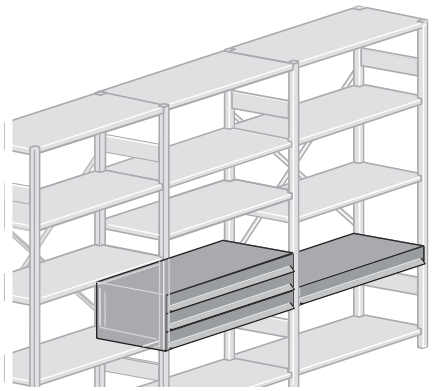 | 03-7K |

# Lagerregale

Stahlschränke ergänzen in der Lagerlogistik die Regalsysteme. Material, Messmittel und Werkzeuge können so staubfrei unter Verschluss aufbewahrt werden.

Die mobilen Etagenwagen sind ideal für die schnelle Materialbewegung in Wareneingang, Lager oder Produktion.

## Technische Daten

| Beschreibung | | Best-Nr. |
|---|---|---|
| Stahlkomplettregal<br><br>2 Stahlregalstützen<br>1 Diagonalverstrebung<br>5 Fachböden beschichtet<br><br>2 Stahlregalstützen mit Traversen<br>1 Diagonalverstrebung<br>1 Stahlblech-Einzelschublade<br>4 Fachböden beschichtet<br><br>B = 1064 mm x T = 500 mm x H = 2000 mm | 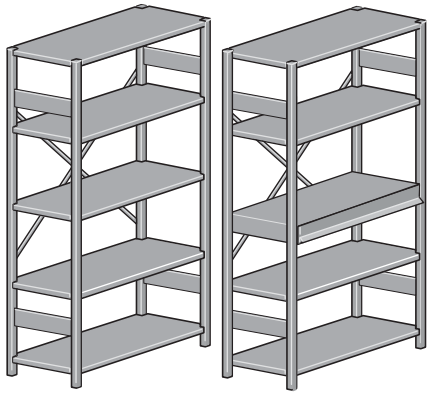 | 03-7Q<br><br>03-7S |
| Stahlkomplettregal mit Seitenwänden<br><br>2 Regalseitenwände incl. Stahlregalstützen<br>1 Rückwand<br>1 Sockelleiste<br>5 Fachböden beschichtet<br><br>B = 1064 mm x T = 500 mm x H = 2000 mm | 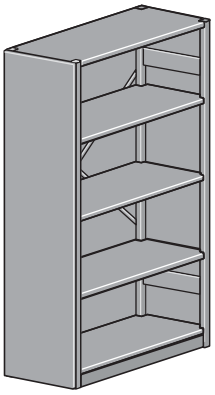 | 03-7R |
| Stahlschrank<br><br>Flügeltür-Stahlschrank aus<br>1,25 mm starkem Stahlblech RAL 7035 pulverbeschichtet,<br>4 höhenverstellbare Fachböden verzinkt, Einhängeraster 25 mm<br>Tragkraft 100 kg,<br>Drehgriff mit Sicherheitsschloss<br><br>B = 1000 mm x T = 400 mm x H = 1950 mm | 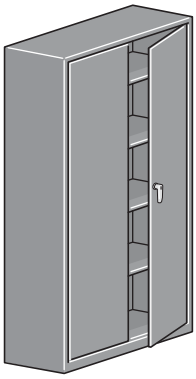 | 03-7A |
| Etagenwagen<br><br>aus gebogenem Stahlrohr 30 mm x 30 mm x 2 mm,<br>untere Zarge 40 mm x 20 mm x 2 mm mit eingeschweißten Traverseblechen, vier Gummilenkrollen 125 mm Durchmesser,<br>lichtgrau pulverbeschichtet<br><br>mit 1 Bodenplatte und 4 herausnehmbaren Fachböden aus 19 mm Schichtstoffplatte melaminharzbeschichtet mit 2mm-PP-Umleimer.<br><br>B = 1110 mm x T = 645 mm x H = 1660 mm<br><br>Ausführung wie oben, jedoch mit 2 herausnehmbaren Fachböden<br><br>B = 1110 mm x T = 645 mm x H = 1010 mm | 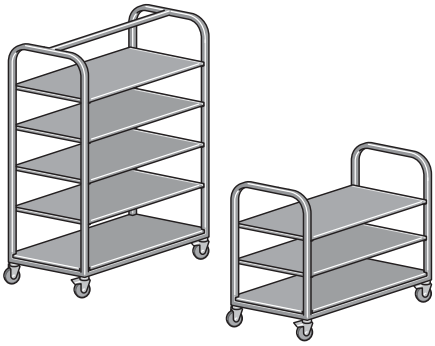 | 03-8A<br><br>01-5X<br><br>03-8B<br><br>01-5Y |

**Suchwortverzeichnis**


| Artikelnummer | Seite | Artikelnummer | Seite |
|---|---|---|---|
| 01-41 X01 | 412 | 03-5B | 498 |
| 01-41 X02 | 412 | 03-5P | 501 |
| 01-41 X03 | 412 | 03-5S | 501 |
| 01-41 X04 | 413 | 03-5T | 501 |
| 01-41 X05 | 413 | 03-5V | 501 |
| 01-41 X06 | 413 | 03-6A | 498 |
| 01-42 X01 | 413 | 03-7A | 503 |
| 01-42 X02 | 413 | 03-7C | 502 |
| 01-42 X03 | 414 | 03-7D | 502 |
| 01-42 X04 | 414 | 03-7E | 502 |
| 01-43 X01 | 414 | 03-7F | 502 |
| 01-43 X02 | 414 | 03-7G | 502 |
| 01-43 X03 | 414 | 03-7H | 502 |
| 01-43 X04 | 414 | 03-7J | 502 |
| 01-43 X05 | 415 | 03-7K | 502 |
| 01-43 X06 | 415 | 03-7Q | 503 |
| 01-43 X07 | 415 | 03-7R | 503 |
| 01-43 X08 | 416 | 03-7S | 503 |
| 01-43X09 | 415 | 03-8A | 503 |
| 01-43X10 | 415 | 03-8B | 503 |
| 01-43X11 | 415 | 07-1A | 434 |
| 01-43X12 | 415 | 07-1B | 434 |
| 01-44 X01 | 416 | 07-1C | 434 |
| 01-44 X02 | 416 | 07-1D | 434 |
| 01-45 X01 | 416 | 07-1E | 434 |
| 01-45 X02 | 417 | 07-1F | 434 |
| 01-45 X03 | 417 | 07-1G | 434 |
| 01-5U | 188 | 07-1H | 434 |
| 01-5V | 188 | 07-1JZ | 435 |
| 01-5X | 503 | 07-1KZ | 435 |
| 01-5Y | 503 | 07-1LZ | 435 |
| 01-6A | 188 | 07-1MZ | 435 |
| 01-6C | 188 | 07-1P | 437 |
| 01-6S | 188 | 07-1Q | 435 |
| 01-6T | 188 | 07-1RZ | 435 |
| 01-6U | 188 | 07-1V | 436 |
| 01-6V | 188 | 07-1W | 436 |
| 03-2G | 496 | 07-1W | 480 |
| 03-2H | 496 | 07-1W Z01 | 480 |
| 03-4A | 496 | 07-1X | 436 |
| 03-4C | 496 | 07-2A | 437 |
| 03-4D | 496 | 07-2B | 437 |
| 03-4F | 497 | 07-2C | 437 |
| 03-4G | 497 | 07-2D | 437 |
| 03-4K | 497 | 07-2E | 438 |
| 03-4L | 497 | 07-2F | 438 |
| 03-4P | 499 | 07-2L | 437 |
| 03-4Q | 499 | 07-2M | 437 |
| 03-4R | 499 | 07-2P | 437 |
| 03-4S | 499 | 07-2Q | 438 |
| 03-4T | 499 | 07-2R | 438 |
| 03-4U | 500 | 07-2S | 438 |
| 03-4V | 500 | 07-2U | 437 |
| 03-5A | 498 | 07-2W | 437 |

| Artikelnummer | Seite | Artikelnummer | Seite |
|---|---|---|---|
| 07-4A | 449 | 08-1C | 431 |
| 07-4B | 449 | 08-1D | 431 |
| 07-4CZ | 449 | 08-2A | 442 |
| 07-4DZ | 449 | 08-2B | 442 |
| 07-4E | 450 | 08-2C | 442 |
| 07-4G | 450 | 08-2D | 442 |
| 07-4J | 450 | 08-2E | 443 |
| 07-4L | 449 | 08-2F | 443 |
| 07-4M | 449 | 08-2G | 443 |
| 07-4N | 449 | 08-2H | 443 |
| 07-4P | 449 | 08-2J | 444 |
| 07-4Q | 451 | 08-2K | 444 |
| 07-4R | 451 | 08-2M | 444 |
| 07-4S | 451 | 08-2N | 444 |
| 07-4T | 451 | 08-2P | 444 |
| 07-7A | 147 | 08-2Q | 442 |
| 07-7A | 440 | 08-2R | 444 |
| 07-7A | 452 | 08-2S | 444 |
| 07-7B | 440 | 08-2U | 444 |
| 07-7C | 440 | 08-2V | 444 |
| 07-7C | 452 | 08-2W | 444 |
| 07-7D | 147 | 08-3A | 442 |
| 07-7D | 440 | 08-3B | 442 |
| 07-7D | 452 | 08-3C | 442 |
| 07-7E | 147 | 08-3E | 443 |
| 07-7E | 440 | 08-3E | 445 |
| 07-7E | 452 | 08-3F | 443 |
| 07-7G | 440 | 08-3F | 445 |
| 07-7M | 147 | 08-3G | 443 |
| 07-7N | 147 | 08-3G | 445 |
| 07-7P | 147 | 08-3H | 443 |
| 07-7R | 450 | 08-4A | 445 |
| 07-7S | 147 | 08-4B | 445 |
| 07-7V | 440 | 08-4C | 445 |
| 07-7V | 452 | 08-4K | 445 |
| 07-7W | 147 | 08-4L | 445 |
| 07-7W ESD | 147 | 08-4M | 445 |
| 07-8A | 148 | 08-4R | 445 |
| 07-8B | 148 | 08-4S | 445 |
| 07-8C | 148 | 08-4T | 445 |
| 07-8D | 148 | 08-4T | 445 |
| 07-8E | 148 | 08-4U | 442 |
| 07-9A | 147 | 08-4V | 442 |
| 07-9B | 147 | 08-4X | 445 |
| 07-9C | 439 | 08-5A | 445 |
| 07-9D | 439 | 08-5B | 445 |
| 07-9KZ | 439 | 08-5C | 445 |
| 07-9M | 439 | 08-5D | 445 |
| 07-9N | 439 | 08-5E | 445 |
| 07-9Q | 438 | 09-2A | 453 |
| 07-9T Z | 439 | 09-2B | 453 |
| 08-1A | 431 | 09-2C | 453 |
| 08-1B | 431 | | |

| Artikelnummer | Seite |
|---|---|
| 09-2D | 453 |
| 09-2E | 454 |
| 09-2F | 454 |
| 09-2G | 454 |
| 09-2H | 454 |
| 09-2J | 455 |
| 09-2K | 455 |
| 09-2P | 453 |
| 09-2R | 455 |
| 09-2S | 455 |
| 09-2T | 455 |
| 09-2U | 455 |
| 09-2V | 455 |
| 09-3A | 453 |
| 09-3B | 453 |
| 09-3C | 453 |
| 09-3E | 454 |
| 09-3E | 456 |
| 09-3F | 454 |
| 09-3F | 456 |
| 09-3G | 454 |
| 09-3H | 454 |
| 09-4A | 456 |
| 09-4B | 456 |
| 09-4C | 456 |
| 09-4K | 456 |
| 09-4L | 456 |
| 09-4M | 456 |
| 09-4R | 456 |
| 09-4S | 456 |
| 09-4T | 456 |
| 09-4U | 453 |
| 09-4V | 453 |
| 09-4W | 455 |
| 09-4X | 456 |
| 09-5A | 456 |
| 09-5B | 456 |
| 09-5C | 456 |
| 09-5D | 456 |
| 09-5E | 456 |
| 09-7A | 446 |
| 09-7A | 457 |
| 09-7B | 446 |
| 09-7B | 457 |
| 09-7C | 446 |
| 09-7C | 457 |
| 09-8B | 446 |
| 09-8B | 457 |
| 09-8C | 446 |
| 09-8C | 457 |
| 30-5A Z01 | 374 |
| 30-5A Z03 | 374 |

| Artikelnummer | Seite |
|---|---|
| 30-5B Z01 | 374 |
| 30-5B Z03 | 374 |
| 30-6A Z01 | 374 |
| 30-6A Z03 | 374 |
| 30-6C Z01 | 374 |
| 30-6C Z03 | 374 |
| 30-6L | 300 |
| 30-6M | 300 |
| 30-6N | 300 |
| 30-6P | 300 |
| 30-6P Z002 | 300 |
| 30-6R | 300 |
| 31-0L | 372 |
| 31-1A | 372 |
| 31-1B | 372 |
| 31-1C | 372 |
| 31-2B | 372 |
| 31-2C | 372 |
| 31-2F | 372 |
| 31-2G | 372 |
| 31-4A | 373 |
| 31-4B | 373 |
| 31-4B.K | 373 |
| 32-0A | 306 |
| 32-0B | 306 |
| 32-0B Z024 | 306 |
| 32-0C | 306 |
| 32-0C Z001 | 306 |
| 32-0D | 306 |
| 32-0F | 306 |
| 32-1B | 341 |
| 32-1D | 324 |
| 32-1E | 308 |
| 32-1F | 308 |
| 32-1G | 310 |
| 32-1H | 310 |
| 32-1J | 308 |
| 32-1K | 368 |
| 32-1L | 310 |
| 32-1M | 308 |
| 32-1P | 308 |
| 32-1Q | 368 |
| 32-1R | 308 |
| 32-1S | 308 |
| 32-1S Z301 | 308 |
| 32-1T | 341 |
| 32-1U | 368 |
| 32-1U Z001 | 368 |
| 32-1W | 370 |
| 32-1Y | 370 |
| 32-2A | 364 |

| Artikelnummer | Seite |
|---|---|
| 32-2B | 364 |
| 32-2C | 364 |
| 32-2H Z007 | 341 |
| 32-2K.K | 340 |
| 32-5M | 324 |
| 32-5N | 324 |
| 32-5P | 324 |
| 33-0A | 309 |
| 33-0B | 309 |
| 33-0D | 309 |
| 33-0F | 365 |
| 33-0G | 365 |
| 34-7J.3 | 332 |
| 34-7L.3 | 330 |
| 34-7N.3 | 336 |
| 34-7Q.3 | 334 |
| 34-7T.3 | 328 |
| 34-8J.3 | 332 |
| 34-8L.3 | 330 |
| 34-8N.3 | 336 |
| 34-8Q.3 | 334 |
| 34-8T.3 | 328 |
| 35-0D | 314 |
| 35-0E | 314 |
| 35-0F | 314 |
| 35-0G | 314 |
| 35-0H | 314 |
| 35-0J | 314 |
| 35-0K | 315 |
| 35-0L | 315 |
| 35-2A | 312 |
| 35-2B | 312 |
| 35-2C | 312 |
| 35-2E | 312 |
| 35-2F | 312 |
| 35-2G | 312 |
| 35-2H | 312 |
| 35-2J | 312 |
| 35-2M | 313 |
| 35-2N | 313 |
| 35-3E | 312 |
| 35-3F | 312 |
| 35-4K Z01 | 344 |
| 35-4K Z02 | 344 |
| 35-4K Z03 | 344 |
| 35-4L | 255 |
| 35-4L | 344 |
| 35-4M | 255 |
| 35-4M | 344 |
| 35-4N | 255 |
| 35-4N | 344 |
| 35-4P Z103-EBS | 345 |
| 35-4P Z103-Modul | 345 |
| 35-4Q Z102 | 345 |

| Artikelnummer | Seite |
|---|---|
| 35-4R Z102 | 345 |
| 35-4S ZEBS | 343 |
| 35-4S Zxxxxx | 343 |
| 35-5D | 313 |
| 35-5J | 313 |
| 35-6A | 359 |
| 35-6B | 359 |
| 35-6C Z01 | 359 |
| 35-6C Z02 | 359 |
| 35-6C Z03 | 359 |
| 35-6C Z04 | 359 |
| 35-6G Z01 | 360 |
| 35-6G Z02 | 360 |
| 35-6G Z03 | 360 |
| 35-6G Z04 | 360 |
| 35-6G Z05 | 360 |
| 35-6G Z06 | 360 |
| 35-6K Z01 | 361 |
| 35-6K Z02 | 361 |
| 35-6K Z03 | 361 |
| 35-6L Z01 | 361 |
| 35-6L Z02 | 361 |
| 35-6L Z03 | 361 |
| 35-6P | 359 |
| 35-6R | 358 |
| 35-7M | 358 |
| 36-0A | 316 |
| 36-0B | 316 |
| 36-0C | 316 |
| 36-0D | 316 |
| 36-0E | 310 |
| 36-0F | 309 |
| 36-1A | 318 |
| 36-1C | 318 |
| 36-1D | 318 |
| 36-1E | 318 |
| 36-2A | 319 |
| 36-2B | 322 |
| 36-2C | 322 |
| 36-2D | 322 |
| 36-2E | 321 |
| 36-2F | 321 |
| 36-2G Z… | 321 |
| 36-2H Z… | 321 |
| 36-2P | 356 |
| 36-3A | 320 |
| 36-3A Z802 | 355 |
| 36-5A | 317 |
| 36-5A Z102 | 317 |
| 36-5B | 317 |
| 37-2M | 353 |
| 37-3B | 348 |
| 37-3C | 348 |
| 37-3G | 352 |

| Artikelnummer | Seite |
|---|---|
| 39-1A | 301 |
| 39-1B | 301 |
| 39-1C | 301 |
| 39-1D | 301 |
| 39-1E | 301 |
| 39-1F | 301 |
| 39-1G | 301 |
| 39-1H | 301 |
| 39-1J | 301 |
| 39-1K | 301 |
| 39-1L | 301 |
| 40-0K | 47 |
| 40-0K | 117 |
| 40-0N | 484 |
| 40-0P | 484 |
| 40-0Q | 484 |
| 40-0R | 484 |
| 40-0S | 484 |
| 40-0T | 485 |
| 40-0U | 485 |
| 40-0V | 485 |
| 40-0W | 485 |
| 40-0X | 485 |
| 40-1A | 299 |
| 40-1B | 299 |
| 40-1B Z004 | 291 |
| 40-1C | 299 |
| 40-1D | 299 |
| 40-1E | 299 |
| 40-1F | 299 |
| 40-1G | 299 |
| 40-1H | 299 |
| 40-1J | 299 |
| 40-1K | 299 |
| 40-1L | 299 |
| 40-2A | 299 |
| 40-2B | 299 |
| 40-2C | 299 |
| 40-2D | 299 |
| 40-2E | 299 |
| 40-2F | 299 |
| 40-3A | 299 |
| 40-3B | 299 |
| 40-3C | 299 |
| 40-3D | 299 |
| 40-3E | 299 |
| 40-3F | 299 |
| 40-4A | 47 |
| 40-4A | 117 |
| 40-4B | 47 |
| 40-4B | 117 |
| 40-4C | 47 |
| 40-4C | 117 |
| 40-4D | 47 |

| Artikelnummer | Seite |
|---|---|
| 40-4D | 117 |
| 40-4Y | 47 |
| 40-4Y | 117 |
| 41-1H.3Z803 | 255 |
| 41-1H-EBS | 255 |
| 41-1H-Modul | 255 |
| 41-1M.3Z801 | 255 |
| 41-1N | 254 |
| 41-1Q Z102-EBS | 260 |
| 41-1Q Z102-Modul | 260 |
| 41-1R Z102-EBS | 260 |
| 41-1R Z102-Modul | 260 |
| 42-0B | 225 |
| 42-0C | 225 |
| 42-0D | 225 |
| 42-0F | 225 |
| 42-0G | 225 |
| 42-0H | 225 |
| 42-0J | 225 |
| 42-0K | 226 |
| 42-0L | 226 |
| 42-0M | 226 |
| 42-0N | 226 |
| 42-0V | 226 |
| 42-0W | 226 |
| 42-0X.3 | 74 |
| 42-0X.3 | 227 |
| 42-0Y.3 | 74 |
| 42-0Y.3 | 227 |
| 42-1F | 262 |
| 42-1R Z601 | 261 |
| 42-1S | 261 |
| 42-1S Z41-1N | 254 |
| 42-1S Z41-1N | 340 |
| 42-1T | 261 |
| 42-1U | 261 |
| 42-1U Z41-1N | 254 |
| 42-1U Z41-1N | 340 |
| 42-2F | 288 |
| 42-2G | 288 |
| 42-2N | 288 |
| 42-2P | 261 |
| 42-2R | 288 |
| 43-1R | 256 |
| 43-1T | 259 |
| 43-1V | 259 |
| 44-1B | 230 |
| 44-1B.3Z610 | 230 |
| 44-1D | 233 |
| 44-1E | 233 |
| 44-1F | 234 |
| 44-1G | 233 |
| 44-1J | 226 |
| 44-1J Z010 | 226 |

| Artikelnummer | Seite |
|---|---|
| 44-1J Z701 | 226 |
| 44-1J Z702 | 226 |
| 44-1K | 229 |
| 44-1L | 229 |
| 44-1L Z817 | 229 |
| 44-1L ZC00 | 229 |
| 44-1L ZD00 | 229 |
| 44-1L ZF00 | 229 |
| 44-1L ZG00 | 229 |
| 44-1L ZU00 | 229 |
| 44-1L.3Z605 | 230 |
| 44-1M | 233 |
| 44-1P | 234 |
| 44-1R | 235 |
| 44-1W | 229 |
| 44-1X | 230 |
| 44-2C | 230 |
| 44-2C Z001 | 230 |
| 44-2D | 291 |
| 44-2E | 291 |
| 44-4B | 229 |
| 44-4B Z301 | 229 |
| 44-4B Z302 | 229 |
| 44-4B Z303 | 229 |
| 44-4C | 229 |
| 44-4D | 229 |
| 44-4E | 230 |
| 44-4F | 232 |
| 44-4K | 232 |
| 44-4L | 232 |
| 44-4M | 232 |
| 44-4N | 232 |
| 44-4P | 233 |
| 44-4P | 234 |
| 44-7A | 234 |
| 45-1A | 239 |
| 45-1G | 239 |
| 45-1H | 239 |
| 45-2C | 251 |
| 45-2D | 251 |
| 45-2E | 251 |
| 45-2G | 251 |
| 45-2M | 239 |
| 45-5F | 250 |
| 45-5G | 250 |
| 45-5M | 238 |
| 45-5N | 238 |
| 45-5P | 238 |
| 45-5U | 250 |
| 45-5U Z801 | 250 |
| 45-6G | 243 |
| 45-6K | 243 |
| 45-6R | 243 |
| 45-7G | 243 |

| Artikelnummer | Seite |
|---|---|
| 45-7K | 243 |
| 45-7R | 243 |
| 45-8G | 243 |
| 45-8K | 243 |
| 45-8R | 243 |
| 46-1A | 295 |
| 46-1D | 292 |
| 46-1F | 294 |
| 46-1G | 294 |
| 46-1H | 295 |
| 46-1K | 295 |
| 46-1M Z601 | 295 |
| 46-1RZ102 | 264 |
| 46-7A | 290 |
| 46-7B | 290 |
| 46-7C | 290 |
| 46-7D | 290 |
| 46-7E | 290 |
| 46-7F | 290 |
| 46-7G | 290 |
| 46-7H | 290 |
| 46-7J | 291 |
| 46-7K | 291 |
| 46-7L | 291 |
| 46-7L Z002 | 291 |
| 46-7M | 290 |
| 46-7N | 291 |
| 46-7P | 291 |
| 46-7Q | 292 |
| 46-7R | 292 |
| 46-7S | 292 |
| 46-7T | 292 |
| 46-7V | 292 |
| 48-1D Z01 | 284 |
| 48-1D Z02 | 284 |
| 48-1G | 284 |
| 48-1K | 284 |
| 48-5A | 285 |
| 48-5A | 362 |
| 48-5B | 285 |
| 48-5B | 362 |
| 48-5C | 285 |
| 48-5C | 362 |
| 48-5D | 285 |
| 48-5D | 362 |
| 48-5E | 285 |
| 48-5E | 362 |
| 48-5H | 285 |
| 48-5H | 362 |
| 48-5J | 285 |
| 48-5J | 362 |
| 48-5K | 285 |
| 48-5K | 362 |
| 48-5L | 285 |

| Artikelnummer | Seite |
|---|---|
| 48-5L | 362 |
| 48-5M | 285 |
| 48-5M | 362 |
| 48-5N | 285 |
| 48-5N | 362 |
| 48-5P | 285 |
| 48-5P | 362 |
| 48-5Q | 285 |
| 48-5Q | 362 |
| 48-5R | 285 |
| 48-5R | 362 |
| 48-5SZ | 285 |
| 48-5SZ | 362 |
| 48-5TZ | 285 |
| 48-5TZ | 362 |
| 51-1A | 491 |
| 51-1B | 491 |
| 51-1C | 491 |
| 51-1D | 491 |
| 51-1E | 491 |
| 51-1L | 491 |
| 55-4S ZEBS | 343 |
| 60-1A ZB116 | 482 |
| 60-1A ZB146 | 482 |
| 60-1A ZB156 | 482 |
| 60-1A ZB176 | 482 |
| 60-1A ZB196 | 482 |
| 60-1D ZB156 | 482 |
| 60-1D ZB176 | 482 |
| 60-1D ZB196 | 482 |
| 60-1E ZB146 | 482 |
| 60-1F ZB116 | 482 |
| 60-1H ZB156 | 482 |
| 60-1H ZB176 | 482 |
| 60-1H ZB196 | 482 |
| 60-1J ZB146 | 482 |
| 60-1K ZB116 | 482 |
| 60-1Q | 482 |
| 60-1R | 482 |
| 60-5B | 483 |
| 60-6A | 483 |
| 65-2D | 483 |
| 65-2E | 483 |
| 65-2F | 484 |
| 65-2G | 484 |
| 65-2H | 484 |
| 65-2J | 484 |
| 65-2K | 484 |
| 65-2R | 484 |
| 67-1A | 480 |
| 67-1B | 480 |
| 67-1D X01 | 480 |
| 67-1D X02 | 480 |
| 67-1D X03 | 480 |

| Artikelnummer | Seite |
|---|---|
| 67-1E X01 | 480 |
| 67-1E X02 | 480 |
| 67-1E X03 | 480 |
| 67-2A | 481 |
| 67-2B | 481 |
| 67-2C | 481 |
| 67-2D | 481 |
| 68-1K | 489 |
| 68-1K Z008 | 489 |
| 68-1L Z1.. | 489 |
| 68-1M Z3… | 490 |
| 68-1X Z.. | 490 |
| 68-1X Z4 | 490 |
| 73-1A | 461 |
| 73-1B | 461 |
| 73-1C | 461 |
| 73-1D | 461 |
| 73-1E | 461 |
| 73-1F | 462 |
| 73-1G | 462 |
| 73-1J | 462 |
| 73-2A | 461 |
| 73-2B | 461 |
| 73-2C | 461 |
| 73-2F | 462 |
| 73-2G | 462 |
| 73-2J | 462 |
| 73-3A | 461 |
| 73-3B | 461 |
| 73-3C | 461 |
| 73-3D | 461 |
| 73-3E | 462 |
| 73-3F | 462 |
| 73-3G | 462 |
| 73-3H | 462 |
| 73-3J | 462 |
| 73-3K | 462 |
| 73-3L | 461 |
| 73-3M | 461 |
| 73-3N | 461 |
| 73-3P | 461 |
| 73-3Q | 462 |
| 73-3R | 462 |
| 73-3T | 462 |
| 73-3U | 462 |
| 73-3V | 462 |
| 73-3W | 462 |
| 73-4A | 463 |
| 73-4E | 463 |
| 73-4EZMR600 | 463 |
| 73-4EZMR800 | 463 |
| 73-4K | 463 |
| 73-4KZ01 | 463 |
| 73-4L | 463 |

| Artikelnummer | Seite |
|---|---|
| 73-4LZ01 | 463 |
| 73-4P | 463 |
| 7406CEE16A5x2,5-5PF | 179 |
| 7460SCH3x1,5-5PF | 179 |
| 75-4A.3 | 113 |
| 75-4B.3 | 113 |
| 75-4C.3 | 113 |
| 75-4D.3 | 113 |
| 75-4E.3 | 113 |
| 75-9D X.. | 157 |
| 75-9E X.. | 159 |
| 75-9F X.. | 161 |
| 76-1A | 130 |
| 76-1B | 130 |
| 76-1C | 130 |
| 76-1D | 191 |
| 76-1E | 191 |
| 76-1F | 191 |
| 76-1G | 192 |
| 76-1H | 192 |
| 76-1K | 130 |
| 76-1Y | 130 |
| 76-2A | 194 |
| 76-2A ZB160 | 194 |
| 76-2B | 194 |
| 76-2C | 194 |
| 76-2D | 195 |
| 76-2E | 194 |
| 76-2G | 194 |
| 76-2H | 194 |
| 76-2J | 194 |
| 76-2K | 194 |
| 76-2L | 194 |
| 76-2M | 194 |
| 76-2N | 194 |
| 76-2P | 194 |
| 76-2Q | 194 |
| 76-2R | 194 |
| 76-2S | 195 |
| 76-2T | 195 |
| 76-2U | 195 |
| 76-2V | 196 |
| 76-2W | 196 |
| 76-2X | 196 |
| 76-2Y | 194 |
| 78-1R | 24 |
| 78-1S | 24 |
| 78-2H | 24 |
| 78-2H | 197 |
| 78-2H ZM5 | 197 |
| 78-2J | 24 |
| 78-2J | 197 |
| 78-3M.K | 201 |
| 78-3T | 141 |

| Artikelnummer | Seite |
|---|---|
| 78-3TZAdapter | 141 |
| 78-4P | 198 |
| 78-4Q | 198 |
| 78-4R | 198 |
| 78-4S | 198 |
| 78-4V | 204 |
| 78-4W | 204 |
| 78-7D | 162 |
| 81-2C Z01 | 203 |
| 81-2C Z01 | 203 |
| 81-2D ZAXIA | 203 |
| 81-2D Z01 | 203 |
| 81-2D Z01 | 203 |
| 81-2D ZTURN | 203 |
| 81-2E | 203 |
| 81-2K Z | 204 |
| 81-2X Z01 | 23 |
| 81-6K | 23 |
| 81-6N | 117 |
| 81-8P | 192 |
| 81-8Q | 192 |
| 81-8R | 150 |
| 81-8S | 150 |
| 81-8T | 150 |
| 83-2A | 204 |
| 83-2C | 204 |
| 83-5J | 375 |
| 83-5J X01 | 375 |
| 83-5K | 375 |
| 83-5K X01 | 375 |
| 83-5L | 375 |
| 83-5L X01 | 375 |
| 83-5M | 254 |
| 83-5M | 375 |
| 83-6L | 192 |
| 83-6X | 24 |
| 85-1DX01 | 162 |
| 85-1E | 162 |
| 85-1EZESD | 162 |
| 85-1FZESD | 162 |
| 85-4F-1 | 201 |
| 85-4F-2 | 170 |
| 85-4F-2 | 179 |
| 85-4F-2 | 201 |
| 90-2A | 277 |
| 90-2B | 277 |
| 90-2C | 277 |
| 90-2E | 269 |
| 90-3K | 263 |
| 90-4E | 277 |
| 90-4F | 277 |
| 90-4G | 277 |
| 90-4K | 269 |
| 92-5K | 263 |

| Artikelnummer | Seite |
|---|---|
| 94-2A | 349 |
| 94-2C | 349 |
| 94-2C Z618 | 79 |
| 94-2C Z618 | 179 |
| 94-2C Z619 | 79 |
| 94-2C Z619 | 179 |
| 94-2D Z001 | 349 |
| 94-4S | 349 |
| A1-2A | 487 |
| A1-2B | 487 |
| A1-2F | 487 |
| A2-1A | 486 |
| A2-1B | 486 |
| A2-1C | 486 |
| A2-1D | 486 |
| A2-1E | 486 |
| A3-0K | 378 |
| A3-0L | 378 |
| A3-0M | 378 |
| A3-0N | 378 |
| A3-0R | 379 |
| A3-0S | 380 |
| A3-0T | 380 |
| A3-0V | 379 |
| A3-0W | 379 |
| A3-1A | 380 |
| A3-1B | 380 |
| A3-1D | 402 |
| A3-1J | 382 |
| A3-1J Z001 | 382 |
| A3-1L | 382 |
| A3-1L Z001 | 382 |
| A3-1T | 383 |
| A3-1U | 384 |
| A3-1V | 384 |
| A3-1W | 382 |
| A3-1X | 383 |
| A3-2B | 382 |
| A3-2C | 382 |
| A3-2D | 383 |
| A3-2E | 384 |
| A3-2S | 386 |
| A3-3B | 383 |
| A3-3F | 386 |
| A3-3P | 386 |
| A3-4M | 388 |
| A3-4N | 388 |
| A3-4P | 388 |
| A3-4X | 388 |
| A3-5H | 392 |
| A3-5P | 392 |
| A3-5S | 391 |
| A3-5T | 391 |
| A3-6D | 394 |

| Artikelnummer | Seite |
|---|---|
| A3-6N | 394 |
| A3-6Q Z102 | 396 |
| A3-6R Z102 | 396 |
| A3-6T | 256 |
| A3-6T | 395 |
| A3-6V | 395 |
| A3-7A | 400 |
| A3-7B | 400 |
| A3-7C | 400 |
| A3-7D | 400 |
| A3-7E | 401 |
| A3-7F | 401 |
| A3-7G | 401 |
| A3-7H | 401 |
| A3-7J | 401 |
| A3-7K | 401 |
| A3-7L | 402 |
| A3-7M | 402 |
| A3-7N | 402 |
| A3-7P | 402 |
| A3-7V | 402 |
| A3-8A | 404 |
| A3-8B | 424 |
| A3-8F | 405 |
| A3-8G | 405 |
| A3-8H | 404 |
| A3-8M Z601 | 405 |
| A3-8R | 398 |
| A3-8S | 398 |
| A3-9A | 408 |
| A3-9B | 408 |
| A3-9C | 408 |
| A3-9D | 408 |
| A3-9E | 408 |
| A3-9F | 408 |
| A3-9G | 408 |
| A3-9H | 409 |
| A3-9J | 409 |
| A3-9K | 409 |
| A3-9L | 409 |
| A3-9R | 409 |
| A4-1A | 485 |
| A4-1B | 485 |
| A4-1C | 485 |
| A4-1D | 485 |
| A4-1E | 485 |
| A4-2A | 485 |
| A4-2B | 485 |
| A4-2C | 485 |
| A4-2D | 485 |
| A4-2E | 485 |
| A5-1A | 486 |
| A5-1B | 486 |
| A5-1C | 486 |

| Artikelnummer | Seite |
|---|---|
| A5-1D | 486 |
| A5-1E | 486 |
| A5-2A | 486 |
| A5-2B | 486 |
| A5-2C | 486 |
| A5-2D | 486 |
| A5-2E | 486 |
| A7-4A | 471 |
| A7-4B | 471 |
| A7-4C | 471 |
| A7-4D | 471 |
| A7-4E | 471 |
| A7-5A | 471 |
| A7-5B | 471 |
| A7-5C | 471 |
| A7-5D | 471 |
| A7-5E | 471 |
| A7-8C | 488 |
| A7-8D | 488 |
| A7-8F | 488 |
| A7-8G | 488 |
| A7-8H | 488 |
| A7-8S | 490 |
| A7-8S Z601 | 491 |
| A8-1A | 487 |
| A8-1B | 487 |
| A8-1BZ | 487 |
| A8-1F | 487 |
| A9-2B | 141 |
| C1-8A | 170 |
| C1-8B | 170 |
| C1-8C | 170 |
| C1-8D | 170 |
| C1-8VZL | 170 |
| C1-8WZL | 170 |
| E1-0A | 495 |
| E1-0B | 495 |
| E2-0A | 495 |
| E2-0B | 495 |
| E2-0D | 495 |
| E2-0E | 495 |
| E2-0G | 495 |
| E2-0H | 495 |
| E4-1N | 495 |
| E4-1R | 495 |
| E4-9GZ01 | 496 |
| E5-1R | 142 |
| E5-1R X01 | 142 |
| E5-1S | 142 |
| E5-1S X01 | 142 |
| E5-4R | 142 |
| E5-4R X01 | 142 |
| E5-4S | 142 |
| E5-4S X01 | 142 |

| Artikelnummer | Seite |
|---|---|
| E5-5F | 143 |
| E5-5G | 143 |
| E5-5H | 143 |
| E5-5J | 143 |
| E5-5K | 143 |
| E5-9F | 143 |
| E5-9G | 143 |
| E5-9H | 143 |
| E5-9J | 143 |
| E5-9K | 143 |
| K0-1A | 5 |
| K0-1A | 467 |
| K0-1A.1 | 11 |
| K0-1A.2 | 9 |
| K0-1A.EC | 7 |
| K0-1A.MU | 15 |
| K0-1A.R | 13 |
| K0-1A.RS | 13 |
| K0-1A.S | 5 |
| K0-1A.S | 467 |
| K0-1A.S1 | 11 |
| K0-1A.S2 | 9 |
| K0-1A.SEC | 7 |
| K0-1A.SMU | 15 |
| K0-1B | 5 |
| K0-1B | 467 |
| K0-1B.1 | 11 |
| K0-1B.2 | 9 |
| K0-1B.EC | 7 |
| K0-1B.MU | 15 |
| K0-1B.R | 13 |
| K0-1B.RS | 13 |
| K0-1B.S | 5 |
| K0-1B.S | 467 |
| K0-1B.S1 | 11 |
| K0-1B.S2 | 9 |
| K0-1B.SEC | 7 |
| K0-1B.SMU | 15 |
| K0-1C | 5 |
| K0-1C | 467 |
| K0-1C.1 | 11 |
| K0-1C.2 | 9 |
| K0-1C.EC | 7 |
| K0-1C.MU | 15 |
| K0-1C.R | 13 |
| K0-1C.RS | 13 |
| K0-1C.S | 5 |
| K0-1C.S | 467 |
| K0-1C.S1 | 11 |
| K0-1C.S2 | 9 |
| K0-1C.SEC | 7 |
| K0-1C.SMU | 15 |
| K0-1D | 5 |
| K0-1D | 467 |

| Artikelnummer | Seite |
|---|---|
| K0-1D.1 | 11 |
| K0-1D.2 | 9 |
| K0-1D.EC | 7 |
| K0-1D.MU | 15 |
| K0-1D.R | 13 |
| K0-1D.RS | 13 |
| K0-1D.S | 5 |
| K0-1D.S | 467 |
| K0-1D.S1 | 11 |
| K0-1D.S2 | 9 |
| K0-1D.SEC | 7 |
| K0-1D.SMU | 15 |
| K0-1E | 5 |
| K0-1E | 467 |
| K0-1E.1 | 11 |
| K0-1E.2 | 9 |
| K0-1E.EC | 7 |
| K0-1E.MU | 15 |
| K0-1E.R | 13 |
| K0-1E.RS | 13 |
| K0-1E.S | 5 |
| K0-1E.S | 467 |
| K0-1E.S1 | 11 |
| K0-1E.S2 | 9 |
| K0-1E.S2 | 9 |
| K0-1E.SEC | 7 |
| K0-1E.SMU | 15 |
| K0-2A | 5 |
| K0-2A | 467 |
| K0-2A.1 | 11 |
| K0-2A.2 | 9 |
| K0-2A.EC | 7 |
| K0-2A.MU | 15 |
| K0-2A.R | 13 |
| K0-2A.RS | 13 |
| K0-2A.S | 5 |
| K0-2A.S | 467 |
| K0-2A.S1 | 11 |
| K0-2A.S2 | 9 |
| K0-2A.SEC | 7 |
| K0-2A.SMU | 15 |
| K0-2B | 5 |
| K0-2B | 467 |
| K0-2B.1 | 11 |
| K0-2B.2 | 9 |
| K0-2B.EC | 7 |
| K0-2B.MU | 15 |
| K0-2B.R | 13 |
| K0-2B.RS | 13 |
| K0-2B.S | 5 |
| K0-2B.S | 467 |
| K0-2B.S1 | 11 |
| K0-2B.S2 | 9 |
| K0-2B.SEC | 7 |

| Artikelnummer | Seite |
|---|---|
| K0-2B.SMU | 15 |
| K0-2C | 5 |
| K0-2C | 467 |
| K0-2C.1 | 11 |
| K0-2C.2 | 9 |
| K0-2C.EC | 7 |
| K0-2C.MU | 15 |
| K0-2C.R | 13 |
| K0-2C.RS | 13 |
| K0-2C.S | 5 |
| K0-2C.S | 467 |
| K0-2C.S1 | 11 |
| K0-2C.S2 | 9 |
| K0-2C.SEC | 7 |
| K0-2C.SMU | 15 |
| K0-2D | 5 |
| K0-2D | 467 |
| K0-2D.1 | 11 |
| K0-2D.2 | 9 |
| K0-2D.EC | 7 |
| K0-2D.MU | 15 |
| K0-2D.R | 13 |
| K0-2D.RS | 13 |
| K0-2D.S | 5 |
| K0-2D.S | 467 |
| K0-2D.S1 | 11 |
| K0-2D.S2 | 9 |
| K0-2D.SEC | 7 |
| K0-2D.SMU | 15 |
| K0-2E | 5 |
| K0-2E | 467 |
| K0-2E.1 | 11 |
| K0-2E.2 | 9 |
| K0-2E.EC | 7 |
| K0-2E.MU | 15 |
| K0-2E.R | 13 |
| K0-2E.RS | 13 |
| K0-2E.S | 5 |
| K0-2E.S | 467 |
| K0-2E.S1 | 11 |
| K0-2E.S2 | 9 |
| K0-2E.SEC | 7 |
| K0-2E.SMU | 15 |
| K0-3A | 5 |
| K0-3A | 467 |
| K0-3A.1 | 11 |
| K0-3A.2 | 9 |
| K0-3A.EC | 7 |
| K0-3A.MU | 15 |
| K0-3A.R | 13 |
| K0-3A.RS | 13 |
| K0-3A.S | 5 |
| K0-3A.S | 467 |
| K0-3A.S1 | 11 |

| Artikelnummer | Seite |
|---|---|
| K0-3A.S2 | 9 |
| K0-3A.SEC | 7 |
| K0-3A.SMU | 15 |
| K0-3B | 5 |
| K0-3B | 467 |
| K0-3B.1 | 11 |
| K0-3B.2 | 9 |
| K0-3B.EC | 7 |
| K0-3B.MU | 15 |
| K0-3B.R | 13 |
| K0-3B.RS | 13 |
| K0-3B.S | 5 |
| K0-3B.S | 467 |
| K0-3B.S1 | 11 |
| K0-3B.S2 | 9 |
| K0-3B.SEC | 7 |
| K0-3B.SMU | 15 |
| K0-3C | 5 |
| K0-3C | 467 |
| K0-3C.1 | 11 |
| K0-3C.2 | 9 |
| K0-3C.EC | 7 |
| K0-3C.MU | 15 |
| K0-3C.R | 13 |
| K0-3C.RS | 13 |
| K0-3C.S | 5 |
| K0-3C.S | 467 |
| K0-3C.S1 | 11 |
| K0-3C.S2 | 9 |
| K0-3C.SEC | 7 |
| K0-3C.SMU | 15 |
| K0-3D | 5 |
| K0-3D | 467 |
| K0-3D.1 | 11 |
| K0-3D.2 | 9 |
| K0-3D.EC | 7 |
| K0-3D.MU | 15 |
| K0-3D.R | 13 |
| K0-3D.RS | 13 |
| K0-3D.S | 5 |
| K0-3D.S | 467 |
| K0-3D.S1 | 11 |
| K0-3D.S2 | 9 |
| K0-3D.SEC | 7 |
| K0-3D.SMU | 15 |
| K0-3E | 5 |
| K0-3E | 467 |
| K0-3E.1 | 11 |
| K0-3E.2 | 9 |
| K0-3E.EC | 7 |
| K0-3E.MU | 15 |
| K0-3E.R | 13 |
| K0-3E.RS | 13 |
| K0-3E.S | 5 |

| Artikelnummer | Seite |
|---|---|
| K0-3E.S | 467 |
| K0-3E.S1 | 11 |
| K0-3E.S2 | 9 |
| K0-3E.SEC | 7 |
| K0-3E.SMU | 15 |
| K0-4A | 5 |
| K0-4A.1 | 11 |
| K0-4A.2 | 9 |
| K0-4A.EC | 7 |
| K0-4A.R | 13 |
| K0-4A.RS | 13 |
| K0-4A.S | 5 |
| K0-4A.S1 | 11 |
| K0-4A.S2 | 9 |
| K0-4A.SEC | 7 |
| K0-4B | 5 |
| K0-4B.1 | 11 |
| K0-4B.2 | 9 |
| K0-4B.EC | 7 |
| K0-4B.R | 13 |
| K0-4B.RS | 13 |
| K0-4B.S | 5 |
| K0-4B.S1 | 11 |
| K0-4B.S2 | 9 |
| K0-4B.SEC | 7 |
| K0-4C | 5 |
| K0-4C.1 | 11 |
| K0-4C.2 | 9 |
| K0-4C.EC | 7 |
| K0-4C.R | 13 |
| K0-4C.RS | 13 |
| K0-4C.S | 5 |
| K0-4C.S1 | 11 |
| K0-4C.S2 | 9 |
| K0-4C.SEC | 7 |
| K0-4D | 5 |
| K0-4D.1 | 11 |
| K0-4D.2 | 9 |
| K0-4D.EC | 7 |
| K0-4D.R | 13 |
| K0-4D.RS | 13 |
| K0-4D.S | 5 |
| K0-4D.S1 | 11 |
| K0-4D.S2 | 9 |
| K0-4D.SEC | 7 |
| K0-4E | 5 |
| K0-4E.1 | 11 |
| K0-4E.2 | 9 |
| K0-4E.EC | 7 |
| K0-4E.R | 13 |
| K0-4E.RS | 13 |
| K0-4E.S | 5 |
| K0-4E.S1 | 11 |
| K0-4E.S2 | 9 |

| Artikelnummer | Seite |
|---|---|
| K0-4E.SEC | 7 |
| K0-5A | 5 |
| K0-5A.1 | 11 |
| K0-5A.2 | 9 |
| K0-5A.EC | 7 |
| K0-5A.R | 13 |
| K0-5A.RS | 13 |
| K0-5A.S | 5 |
| K0-5A.S1 | 11 |
| K0-5A.S2 | 9 |
| K0-5A.SEC | 7 |
| K0-5B | 5 |
| K0-5B.1 | 11 |
| K0-5B.2 | 9 |
| K0-5B.EC | 7 |
| K0-5B.R | 13 |
| K0-5B.RS | 13 |
| K0-5B.S | 5 |
| K0-5B.S1 | 11 |
| K0-5B.S2 | 9 |
| K0-5B.SEC | 7 |
| K0-5C | 5 |
| K0-5C.1 | 11 |
| K0-5C.2 | 9 |
| K0-5C.EC | 7 |
| K0-5C.R | 13 |
| K0-5C.RS | 13 |
| K0-5C.S | 5 |
| K0-5C.S1 | 11 |
| K0-5C.S2 | 9 |
| K0-5C.SEC | 7 |
| K0-5D | 5 |
| K0-5D.1 | 11 |
| K0-5D.2 | 9 |
| K0-5D.EC | 7 |
| K0-5D.R | 13 |
| K0-5D.RS | 13 |
| K0-5D.S | 5 |
| K0-5D.S1 | 11 |
| K0-5D.S2 | 9 |
| K0-5D.SEC | 7 |
| K0-5E | 5 |
| K0-5E.1 | 11 |
| K0-5E.2 | 9 |
| K0-5E.EC | 7 |
| K0-5E.R | 13 |
| K0-5E.RS | 13 |
| K0-5E.S | 5 |
| K0-5E.S1 | 11 |
| K0-5E.S2 | 9 |
| K0-5E.SEC | 7 |
| K0-6A | 5 |
| K0-6A.1 | 11 |
| K0-6A.2 | 9 |

| Artikelnummer | Seite |
|---|---|
| K0-6A.EC | 7 |
| K0-6A.R | 13 |
| K0-6A.RS | 13 |
| K0-6A.S | 5 |
| K0-6A.S1 | 11 |
| K0-6A.S2 | 9 |
| K0-6A.SEC | 7 |
| K0-6B | 5 |
| K0-6B.1 | 11 |
| K0-6B.2 | 9 |
| K0-6B.EC | 7 |
| K0-6B.R | 13 |
| K0-6B.RS | 13 |
| K0-6B.S | 5 |
| K0-6B.S1 | 11 |
| K0-6B.S2 | 9 |
| K0-6B.SEC | 7 |
| K0-6C | 5 |
| K0-6C.1 | 11 |
| K0-6C.2 | 9 |
| K0-6C.EC | 7 |
| K0-6C.R | 13 |
| K0-6C.RS | 13 |
| K0-6C.S | 5 |
| K0-6C.S1 | 11 |
| K0-6C.S2 | 9 |
| K0-6C.SEC | 7 |
| K0-6D | 5 |
| K0-6D.1 | 11 |
| K0-6D.2 | 9 |
| K0-6D.EC | 7 |
| K0-6D.R | 13 |
| K0-6D.RS | 13 |
| K0-6D.S | 5 |
| K0-6D.S1 | 11 |
| K0-6D.S2 | 9 |
| K0-6D.SEC | 7 |
| K0-6E | 5 |
| K0-6E.1 | 11 |
| K0-6E.2 | 9 |
| K0-6E.EC | 7 |
| K0-6E.R | 13 |
| K0-6E.RS | 13 |
| K0-6E.S | 5 |
| K0-6E.S1 | 11 |
| K0-6E.S2 | 9 |
| K0-6E.SEC | 7 |
| K0-7J.B0800T0800 | 29 |
| K0-7J.B0800T0900 | 29 |
| K0-7J.B0800T1000 | 29 |
| K0-8J.B0800T0800 | 29 |
| K0-8J.B0800T0900 | 29 |
| K0-8J.B0800T1000 | 29 |

| Artikelnummer | Seite |
|---|---|
| K1-1A | 27 |
| K1-1A.30° | 29 |
| K1-1A.45° | 29 |
| K1-1A.S | 27 |
| K1-1A.S30° | 29 |
| K1-1A.S45° | 29 |
| K1-1B | 27 |
| K1-1B.30° | 29 |
| K1-1B.45° | 29 |
| K1-1B.S | 27 |
| K1-1B.S30° | 29 |
| K1-1B.S45° | 29 |
| K1-1C | 27 |
| K1-1C.30° | 29 |
| K1-1C.45° | 29 |
| K1-1C.S | 27 |
| K1-1C.S30° | 29 |
| K1-1C.S45° | 29 |
| K1-1D | 28 |
| K1-1D.S | 28 |
| K1-1E | 28 |
| K1-1E.S | 28 |
| K1-1F | 28 |
| K1-1F.S | 28 |
| K1-1G | 28 |
| K1-1G.S | 28 |
| K1-1H | 28 |
| K1-1H.S | 28 |
| K1-1J | 28 |
| K1-1J.S | 28 |
| K1-2A | 27 |
| K1-2A.S | 27 |
| K1-2B | 27 |
| K1-2B.S | 27 |
| K1-2C | 27 |
| K1-2C.S | 27 |
| K1-2D | 28 |
| K1-2D.S | 28 |
| K1-2E | 28 |
| K1-2E.S | 28 |
| K1-2F | 28 |
| K1-2F.S | 28 |
| K1-2G | 28 |
| K1-2G.S | 28 |
| K1-2H | 28 |
| K1-2H.S | 28 |
| K1-2J | 28 |
| K1-2J.S | 28 |
| K1-3A.30° | 29 |
| K1-3A.45° | 29 |
| K1-3A.S30° | 29 |
| K1-3A.S45° | 29 |
| K1-3B.30° | 29 |
| K1-3B.45° | 29 |
| K1-3B.S30° | 29 |
| K1-3B.S45° | 29 |
| K1-3C.30° | 29 |
| K1-3C.45° | 29 |
| K1-3C.S30° | 29 |
| K1-3C.S45° | 29 |
| K1-3D | 28 |
| K1-3D.S | 28 |
| K1-3E | 28 |
| K1-3E.S | 28 |
| K1-3F | 28 |
| K1-3F.S | 28 |
| K1-3G | 28 |
| K1-3G.S | 28 |
| K1-3H | 28 |
| K1-3H.S | 28 |
| K1-3J | 28 |
| K1-3J.S | 28 |
| K1-4D | 28 |
| K1-4D.S | 28 |
| K1-4E | 28 |
| K1-4E.S | 28 |
| K1-4F | 28 |
| K1-4F.S | 28 |
| K1-4G | 28 |
| K1-4G.S | 28 |
| K1-4H | 28 |
| K1-4H.S | 28 |
| K1-4J | 28 |
| K1-4J.S | 28 |
| K4-1A.A2 | 155 |
| K4-1A.A5 | 153 |
| K4-1A.T2 | 155 |
| K4-1A.T3 | 155 |
| K4-1A.T5 | 153 |
| K4-1A:A3 | 155 |
| K4-1B.A2 | 155 |
| K4-1B.A3 | 155 |
| K4-1B.A5 | 153 |
| K4-1B.T2 | 155 |
| K4-1B.T3 | 155 |
| K4-1B.T5 | 153 |
| K4-1C.A2 | 155 |
| K4-1C.A3 | 155 |
| K4-1C.A5 | 153 |
| K4-1C.T2 | 155 |
| K4-1C.T3 | 155 |
| K4-1C.T5 | 153 |
| K4-1D.A2 | 155 |
| K4-1D.A3 | 155 |
| K4-1D.A5 | 153 |
| K4-1D.T2 | 155 |
| K4-1D.T3 | 155 |

| Artikelnummer | Seite |
|---|---|
| K4-1D.T5 | 153 |
| K4-1E.A2 | 155 |
| K4-1E.A3 | 155 |
| K4-1E.A5 | 153 |
| K4-1E.T2 | 155 |
| K4-1E.T3 | 155 |
| K4-1E.T5 | 153 |
| K4-2A | 49 |
| K4-2A.X01 | 469 |
| K4-2B | 49 |
| K4-2B.X01 | 469 |
| K4-2C | 49 |
| K4-2C.X01 | 469 |
| K4-2D | 49 |
| K4-2D.X01 | 469 |
| K4-2E | 49 |
| K4-2E.X01 | 469 |
| K4-2G | 49 |
| K4-2H | 49 |
| K4-2J | 49 |
| K4-2K | 49 |
| K4-2L | 49 |
| K4-3A | 37 |
| K4-3B | 37 |
| K4-3C | 37 |
| K4-3D | 37 |
| K4-3E | 37 |
| K4-3F.E_ESD | 103 |
| K4-3G | 37 |
| K4-3H | 37 |
| K4-3J | 37 |
| K4-3K | 37 |
| K4-3L | 37 |
| K4-3N.E | 31 |
| K4-3N.E | 103 |
| K4-3N.E_ESD | 31 |
| K4-3N.E_ESD | 103 |
| K4-3N.F | 31 |
| K4-3N.F | 103 |
| K4-3N.F_ESD | 31 |
| K4-3P.E | 31 |
| K4-3P.E | 103 |
| K4-3P.E_ESD | 31 |
| K4-3P.E_ESD | 103 |
| K4-3P.F | 31 |
| K4-3P.F | 103 |
| K4-3P.F_ESD | 31 |
| K4-3P.F_ESD | 103 |
| K4-3Q.E | 31 |
| K4-3Q.E | 103 |
| K4-3Q.E_ESD | 31 |
| K4-3Q.E_ESD | 103 |
| K4-3Q.F | 31 |
| K4-3Q.F | 103 |

| Artikelnummer | Seite |
|---|---|
| K4-3Q.F_ESD | 31 |
| K4-3Q.F_ESD | 103 |
| K4-4A / .X01 | 51 / 47 |
| K4-4B / .X01 | 51 / 47 |
| K4-4C / .X01 | 51 / 47 |
| K4-4D / .X01 | 51 / 47 |
| K4-4E / .X01 | 51 / 47 |
| K4-4G | 51 |
| K4-4H | 51 |
| K4-4J | 51 |
| K4-4K | 51 |
| K4-4L | 51 |
| K4-5A | 53 |
| K4-5A.1 | 53 |
| K4-5B | 53 |
| K4-5B.1 | 53 |
| K4-5C | 53 |
| K4-5C.1 | 53 |
| K4-5D | 53 |
| K4-5D.1 | 53 |
| K4-5E | 53 |
| K4-5E.1 | 53 |
| K4-5G | 53 |
| K4-5G.1 | 53 |
| K4-5H | 53 |
| K4-5H.1 | 53 |
| K4-5J | 53 |
| K4-5J.1 | 53 |
| K4-5K | 53 |
| K4-5K.1 | 53 |
| K4-5L | 53 |
| K4-5L.1 | 53 |
| K4-6A | 55 |
| K4-6A.1 | 55 |
| K4-6B | 55 |
| K4-6B.1 | 55 |
| K4-6C | 55 |
| K4-6C.1 | 55 |
| K4-6D | 55 |
| K4-6D.1 | 55 |
| K4-6E | 55 |
| K4-6E.1 | 55 |
| K4-7A | 39 |
| K4-7A.3HE | 41 |
| K4-7A.3HE-RE | 41 |
| K4-7A.6HE | 43 |
| K4-7A.6HE-RE | 43 |
| K4-7B | 39 |
| K4-7B.3HE | 41 |
| K4-7B.3HE-RE | 41 |
| K4-7B.6HE | 43 |
| K4-7B.6HE-RE | 43 |
| K4-7C | 39 |
| K4-7C.3HE | 41 |

| Artikelnummer | Seite |
|---|---|
| K4-7C.3HE-RE | 41 |
| K4-7C.6HE | 43 |
| K4-7C.6HE-RE | 43 |
| K4-7D | 39 |
| K4-7D.3HE | 41 |
| K4-7D.3HE-RE | 41 |
| K4-7D.6HE | 43 |
| K4-7D.6HE-RE | 43 |
| K4-7E | 39 |
| K4-7E.3HE | 41 |
| K4-7E.3HE-RE | 41 |
| K4-7E.6HE | 43 |
| K4-7E.6HE -RE | 43 |
| K4-7G | 39 |
| K4-7G.3HE | 41 |
| K4-7G.3HE-RE | 41 |
| K4-7G.6HE | 43 |
| K4-7G.6HE-RE | 43 |
| K4-7H | 39 |
| K4-7H.3HE | 41 |
| K4-7H.3HE-RE | 41 |
| K4-7H.6HE | 43 |
| K4-7H.6HE-RE | 43 |
| K4-7J | 39 |
| K4-7J.3HE | 41 |
| K4-7J.3HE-RE | 41 |
| K4-7J.6HE | 43 |
| K4-7J.6HE-RE | 43 |
| K4-7K | 39 |
| K4-7K.3HE | 41 |
| K4-7K.3HE-RE | 41 |
| K4-7K.6HE | 43 |
| K4-7K.6HE-RE | 43 |
| K4-7L | 39 |
| K4-7L.3HE | 41 |
| K4-7L.3HE-RE | 41 |
| K4-7L.6HE | 43 |
| K4-7L.6HE-RE | 43 |
| K4-7N.E | 33 |
| K4-7N.E | 101 |
| K4-7N.E_ESD | 33 |
| K4-7N.E_ESD | 101 |
| K4-7N.F | 33 |
| K4-7N.F | 101 |
| K4-7N.F_ESD | 33 |
| K4-7N.F_ESD | 101 |
| K4-7P.E | 33 |
| K4-7P.E | 101 |
| K4-7P.E_ESD | 33 |
| K4-7P.E_ESD | 101 |
| K4-7P.F | 33 |
| K4-7P.F | 101 |
| K4-7P.F_ESD | 33 |
| K4-7P.F_ESD | 101 |

| Artikelnummer | Seite |
|---|---|
| K4-7Q.E | 33 |
| K4-7Q.E | 101 |
| K4-7Q.E_ESD | 33 |
| K4-7Q.E_ESD | 101 |
| K4-7Q.F | 33 |
| K4-7Q.F | 101 |
| K4-7Q.F_ESD | 33 |
| K4-7Q.F_ESD | 101 |
| K4-8A | 57 |
| K4-8A.1 | 57 |
| K4-8B | 57 |
| K4-8B.1 | 57 |
| K4-8C | 57 |
| K4-8C.1 | 57 |
| K4-8D | 57 |
| K4-8D.1 | 57 |
| K4-8E | 57 |
| K4-8E.1 | 57 |
| K4-8G | 57 |
| K4-8G.1 | 57 |
| K4-8H | 57 |
| K4-8H.1 | 57 |
| K4-8J | 57 |
| K4-8J.1 | 57 |
| K4-8K | 57 |
| K4-8K.1 | 57 |
| K4-8L | 57 |
| K4-8L.1 | 57 |
| K5-0L0000.120 | 70 |
| K5-0L0000.150 | 19 |
| K5-0L0000.240 | 70 |
| K5-0L0000.330 | 71 |
| K5-0L0000.413 | 19 |
| K5-0L0000.413 | 71 |
| K5-0L0000.480 | 71 |
| K5-0L0000.523 | 19 |
| K5-0L0000.523.3020 | 478 |
| K5-0L0000.523.5005 | 478 |
| K5-0L0000.523.7021 | 478 |
| K5-0L0100.240 | 73 |
| K5-0L0100.523 | 19 |
| K5-0L0100.523.3020 | 478 |
| K5-0L0100.523.5005 | 478 |
| K5-0L0100.523.7021 | 478 |
| K5-1A02DE.240 | 63 |
| K5-1A11DE.480 | 64 |
| K5-1A12DE.480 | 63 |
| K5-1A13DE.480 | 63 |
| K5-1A13DE.480.3020 | 473 |
| K5-1A13DE.480.5005 | 473 |
| K5-1A13DE.480.5005 | 473 |
| K5-1B01DE.240 | 63 |
| K5-1B01DE.480 | 64 |
| K5-1B06DE.480 | 65 |

| Artikelnummer | Seite |
|---|---|
| K5-1B08DE.480 | 65 |
| K5-1C01DE.480 | 64 |
| K5-1E00DE.480.3020 | 74 |
| K5-1E00DE.480.5005 | 74 |
| K5-1E00DE.480.7021 | 74 |
| K5-1F00DE.480.3020 | 74 |
| K5-1F00DE.480.5005 | 74 |
| K5-1F00DE.480.7021 | 74 |
| K5-1P | 60 |
| K5-1P.0210 | 469 |
| K5-1P.0270 | 472 |
| K5-1P.0330-EC | 96 |
| K5-1P.0510 | 472 |
| K5-1P.0870 | 472 |
| K5-2A00DE.120.3020 | 477 |
| K5-2A00DE.120.5005 | 477 |
| K5-2A00DE.120.7021 | 477 |
| K5-2A00DE.240 | 66 |
| K5-2A00DE.480 | 66 |
| K5-2A00DE.523 | 21 |
| K5-2A01DE.240 | 66 |
| K5-2A01DE.523 | 21 |
| K5-2A02DE.523 | 21 |
| K5-2B00DE.120.3020 | 477 |
| K5-2B00DE.120.5005 | 477 |
| K5-2B00DE.120.7021 | 477 |
| K5-2B00DE.240 | 65 |
| K5-2B00DE.480 | 67 |
| K5-2B01DE.480 | 67 |
| K5-2D00DE.330 | 73 |
| K5-2D00DE.480 | 67 |
| K5-2D01DE.240 | 68 |
| K5-2D01DE.480 | 68 |
| K5-2D01DE.523 | 22 |
| K5-2D02DE.240 | 68 |
| K5-2D02DE.330 | 69 |
| K5-2D02DE.480 | 69 |
| K5-2D07DE.240 | 69 |
| K5-2D07DE.240 | 73 |
| K5-2E00DE.480 | 70 |
| K5-2E02DE.480 | 70 |
| K5-2E04DE.480 | 71 |
| K5-2H00DE.523 | 20 |
| K5-2H01DE.523 | 20 |
| K5-2H02DE.523 | 20 |
| K5-2H05DE.523.3020 | 479 |
| K5-2H05DE.523.5005 | 479 |
| K5-2H05DE.523.7021 | 479 |
| K5-3A00DE.120.3020 | 477 |
| K5-3A00DE.120.5005 | 477 |
| K5-3A00DE.120.7021 | 477 |
| K5-3A00DE.240 | 69 |
| K5-3A01DE.523 | 22 |
| K5-3A01DE.523.3020 | 479 |
| K5-SM3.B | 76 |

| Artikelnummer | Seite |
|---|---|
| K5-3A01DE.523.5005 | 479 |
| K5-3A01DE.523.7021 | 479 |
| K5-3A02DE.240 | 68 |
| K5-3A02DE.523 | 22 |
| K5-4A01DE.480 | 72 |
| K5-4E00DE.480.3020 | 23 |
| K5-4E00DE.480.5005 | 23 |
| K5-4E00DE.480.7021 | 23 |
| K5-4E00DE.480.A3020 | 23 |
| K5-4E00DE.480.A5005 | 23 |
| K5-4E00DE.480.A7021 | 23 |
| K5-5A00DE.120.3020 | 476 |
| K5-5A00DE.120.5005 | 476 |
| K5-5A00DE.120.7021 | 476 |
| K5-5A00DE.240 | 72 |
| K5-5A00DE.360.3020 | 473 |
| K5-5A00DE.360.5005 | 473 |
| K5-5A00DE.360.7021 | 473 |
| K5-5A00DE.480 | 72 |
| K5-5A00DE.480.3020 | 475 |
| K5-5A00DE.480.5005 | 475 |
| K5-5A00DE.480.7021 | 475 |
| K5-5A01DE.360.3020 | 473 |
| K5-5A01DE.360.5005 | 473 |
| K5-5A01DE.360.7021 | 473 |
| K5-5A01DE.480.3020 | 476 |
| K5-5A01DE.480.5005 | 476 |
| K5-5A01DE.480.7021 | 476 |
| K5-5A02DE.360.3020 | 473 |
| K5-5A02DE.360.5005 | 473 |
| K5-5A02DE.360.7021 | 473 |
| K5-5A02DE.480.3020 | 474 |
| K5-5A02DE.480.5005 | 474 |
| K5-5A02DE.480.7021 | 474 |
| K5-5B00DE.480.3020 | 474 |
| K5-5B00DE.480.5005 | 474 |
| K5-5B00DE.480.7021 | 474 |
| K5-5B01DE.480.3020 | 475 |
| K5-5B01DE.480.5005 | 475 |
| K5-5B01DE.480.7021 | 475 |
| K5-5E00DE.480 | 66 |
| K5-7A00DE.120.3020 | 477 |
| K5-7A00DE.120.5005 | 477 |
| K5-7A00DE.120.7021 | 477 |
| K5-7D00DE.330 | 71 |
| K5-7S00DE.240 | 73 |
| K5-8A01DE.240 | 73 |
| K5-S1.A | 75 |
| K5-S1.B | 75 |
| K5-S3.A | 75 |
| K5-S3.B | 75 |
| K5-SM1.A | 76 |
| K5-SM1.B | 76 |
| K5-SM3.A | 76 |

| Artikelnummer | Seite |
|---|---|
| K7-1A | 166 |
| K7-1A.ESD | 166 |
| K7-1C | 166 |
| K7-1C.ESD | 166 |
| K7-1E | 166 |
| K7-1E.ESD | 166 |
| K7-1G | 167 |
| K7-1G.ESD | 167 |
| K7-1J | 167 |
| K7-1J.ESD | 167 |
| K7-1L | 167 |
| K7-1L.ESD | 167 |
| K7-2A | 174 |
| K7-2A.ESD | 174 |
| K7-2C | 174 |
| K7-2C.ESD | 174 |
| K7-2E | 174 |
| K7-2E.ESD | 174 |
| K7-2N | 175 |
| K7-2N.ESD | 175 |
| K7-2Q | 176 |
| K7-2Q.ESD | 176 |
| K7-2U | 169 |
| K7-2U | 179 |
| K7-3A | 168 |
| K7-3A.ESD | 168 |
| K7-3C | 168 |
| K7-3C.ESD | 168 |
| K7-3D | 168 |
| K7-3D.ESD | 168 |
| K7-3G | 170 |
| K7-3G | 177 |
| K7-3H | 170 |
| K7-4A | 177 |
| K7-4A.ESD | 177 |
| K7-4C | 177 |
| K7-4C.ESD | 177 |
| K7-4H | 168 |
| K7-4H | 178 |
| K7-4L | 169 |
| K7-4L | 177 |
| K7-4M | 169 |
| K7-4M | 178 |
| K7-4P | 177 |
| K7-4T | 178 |
| K7-4T.ESD | 178 |
| K7-4W | 183 |
| K7-4W.ESD | 183 |
| K7-5A | 169 |
| K7-5A | 178 |
| K7-5B | 169 |
| K7-5B | 178 |
| K7-5C | 168 |
| K7-5C | 177 |

| Artikelnummer | Seite |
|---|---|
| K7-5X | 483 |
| K7-7A | 187 |
| K7-7A.S | 187 |
| K7-7B | 187 |
| K7-7B.S | 187 |
| K7-7C | 187 |
| K7-7C.S | 187 |
| K7-7D | 187 |
| K7-7D.S | 187 |
| K7-7E | 187 |
| K7-7E.S | 187 |
| K7-7F | 187 |
| K7-7F.S | 187 |
| K9-0A / .EC | 23 |
| K9-0B | 23 |
| K9-0D | 24 |
| K9-0E | 96 |
| K9-0G | 24 |
| K9-0H | 24 |
| K9-0M.EC001-001 | 96 |
| K9-0P.EC | 141 |
| K9-0X | 24 |
| K9-4B | 196 |
| K9-4C D16 | 199 |
| K9-4D | 162 |
| K9-4H Bxx | 78 |
| K9-4K Bxx | 37 / 99 |
| K9-4L Bxx | 79 |
| K9-4M Bxx | 78 |
| K9-4S Bxx | 78 |
| K9-4T Bxx | 79 |
| K9-9F | 197 |
| K9-9K Z01 | 202 |
| K9-9N | 202 |
| N2-1E | 218 |
| N2-1L | 218 |
| N2-5A | 215 |
| N2-5D | 215 |
| N2-5G | 215 |
| N2-5N | 215 |
| N2-5R | 215 |
| N2-7A | 215 |
| N2-7B | 215 |
| N2-7D | 215 |
| N2-7E | 215 |
| N3-1A | 221 |
| N3-1D | 221 |
| N3-1K Z05M | 221 |
| N3-1K Z07,5m | 221 |
| N3-1K Z10M | 221 |
| N3-1K Z12M | 221 |
| N3-1K Z15M | 221 |
| N3-1K Z23M | 221 |

| Artikelnummer | Seite | Artikelnummer | Seite |
|---|---|---|---|
| N3-1L | 221 | R0-1C.S6 | 85 |
| N3-1V | 221 | R0-1C.SEC | 95 |
| N3-1W | 221 | R0-1D | 83 |
| N3-4P Z102 | 254 | R0-1D.1 | 91 |
| N3-4P Z102 | 340 | R0-1D.2 | 89 |
| N3-4Q Z102 | 250 | R0-1D.4 | 87 |
| P3-5K | 201 | R0-1D.6 | 85 |
| P3-5K-10 | 200 | R0-1D.EC | 95 |
| P3-5K-2 | 197 | R0-1D.G | 93 |
| P3-5L | 201 | R0-1D.S | 83 |
| P3-5L-10 | 200 | R0-1D.S1 | 91 |
| P3-5L-2 | 197 | R0-1D.S2 | 89 |
| P3-5M-1 | 199 | R0-1D.S4 | 87 |
| P3-5M-2 | 200 | R0-1D.S6 | 85 |
| P3-5M-3 | 200 | R0-1D.SEC | 95 |
| P3-5N-3 | 199 | R0-1E | 83 |
| P3-5N-5 | 199 | R0-1E.1 | 91 |
| R0-1A | 83 | R0-1E.2 | 89 |
| R0-1A.1 | 91 | R0-1E.4 | 87 |
| R0-1A.2 | 89 | R0-1E.6 | 85 |
| R0-1A.4 | 87 | R0-1E.EC | 95 |
| R0-1A.6 | 85 | R0-1E.G | 93 |
| R0-1A.EC | 95 | R0-1E.S | 83 |
| R0-1A.G | 93 | R0-1E.S1 | 91 |
| R0-1A.S | 83 | R0-1E.S2 | 89 |
| R0-1A.S1 | 91 | R0-1E.S4 | 87 |
| R0-1A.S2 | 89 | R0-1E.S6 | 85 |
| R0-1A.S4 | 87 | R0-1E.SEC | 95 |
| R0-1A.S6 | 85 | R0-2A | 83 |
| R0-1A.SEC | 95 | R0-2A.1 | 91 |
| R0-1B | 83 | R0-2A.2 | 89 |
| R0-1B.1 | 91 | R0-2A.4 | 87 |
| R0-1B.2 | 89 | R0-2A.6 | 85 |
| R0-1B.4 | 87 | R0-2A.EC | 95 |
| R0-1B.6 | 85 | R0-2A.G | 93 |
| R0-1B.EC | 95 | R0-2A.S | 83 |
| R0-1B.G | 93 | R0-2A.S1 | 91 |
| R0-1B.S | 83 | R0-2A.S2 | 89 |
| R0-1B.S1 | 91 | R0-2A.S4 | 87 |
| R0-1B.S2 | 89 | R0-2A.S6 | 85 |
| R0-1B.S4 | 87 | R0-2A.SEC | 95 |
| R0-1B.S6 | 85 | R0-2B | 83 |
| R0-1B.SEC | 95 | R0-2B.1 | 91 |
| R0-1C | 83 | R0-2B.2 | 89 |
| R0-1C.1 | 91 | R0-2B.4 | 87 |
| R0-1C.2 | 89 | R0-2B.6 | 85 |
| R0-1C.4 | 87 | R0-2B.EC | 95 |
| R0-1C.6 | 85 | R0-2B.G | 93 |
| R0-1C.EC | 95 | R0-2B.S | 83 |
| R0-1C.G | 93 | R0-2B.S1 | 91 |
| R0-1C.S | 83 | R0-2B.S2 | 89 |
| R0-1C.S1 | 91 | R0-2B.S4 | 87 |
| R0-1C.S2 | 89 | R0-2B.S6 | 85 |
| R0-1C.S4 | 87 | R0-2B.SEC | 95 |

| Artikelnummer | Seite |
|---|---|
| R0-2C | 83 |
| R0-2C.1 | 91 |
| R0-2C.2 | 89 |
| R0-2C.4 | 87 |
| R0-2C.6 | 85 |
| R0-2C.EC | 95 |
| R0-2C.G | 93 |
| R0-2C.S | 83 |
| R0-2C.S1 | 91 |
| R0-2C.S2 | 89 |
| R0-2C.S4 | 87 |
| R0-2C.S6 | 85 |
| R0-2C.SEC | 95 |
| R0-2D | 83 |
| R0-2D.1 | 91 |
| R0-2D.2 | 89 |
| R0-2D.4 | 87 |
| R0-2D.6 | 85 |
| R0-2D.EC | 95 |
| R0-2D.G | 93 |
| R0-2D.S | 83 |
| R0-2D.S1 | 91 |
| R0-2D.S2 | 89 |
| R0-2D.S4 | 87 |
| R0-2D.S6 | 85 |
| R0-2D.SEC | 95 |
| R0-2E | 83 |
| R0-2E.1 | 91 |
| R0-2E.2 | 89 |
| R0-2E.4 | 87 |
| R0-2E.6 | 85 |
| R0-2E.EC | 95 |
| R0-2E.G | 93 |
| R0-2E.S | 83 |
| R0-2E.S1 | 91 |
| R0-2E.S2 | 89 |
| R0-2E.S4 | 87 |
| R0-2E.S6 | 85 |
| R0-2E.SEC | 95 |
| R0-3A | 83 |
| R0-3A.1 | 91 |
| R0-3A.2 | 89 |
| R0-3A.4 | 87 |
| R0-3A.6 | 85 |
| R0-3A.EC | 95 |
| R0-3A.G | 93 |
| R0-3A.S | 83 |
| R0-3A.S1 | 91 |
| R0-3A.S2 | 89 |
| R0-3A.S4 | 87 |
| R0-3A.S6 | 85 |
| R0-3A.SEC | 95 |
| R0-3B | 83 |
| R0-3B.1 | 91 |

| Artikelnummer | Seite |
|---|---|
| R0-3B.2 | 89 |
| R0-3B.4 | 87 |
| R0-3B.6 | 85 |
| R0-3B.EC | 95 |
| R0-3B.G | 93 |
| R0-3B.S | 83 |
| R0-3B.S1 | 91 |
| R0-3B.S2 | 89 |
| R0-3B.S4 | 87 |
| R0-3B.S6 | 85 |
| R0-3B.SEC | 95 |
| R0-3C | 83 |
| R0-3C.1 | 91 |
| R0-3C.2 | 89 |
| R0-3C.4 | 87 |
| R0-3C.6 | 85 |
| R0-3C.EC | 95 |
| R0-3C.G | 93 |
| R0-3C.S | 83 |
| R0-3C.S1 | 91 |
| R0-3C.S2 | 89 |
| R0-3C.S4 | 87 |
| R0-3C.S6 | 85 |
| R0-3C.SEC | 95 |
| R0-3D | 83 |
| R0-3D.1 | 91 |
| R0-3D.2 | 89 |
| R0-3D.4 | 87 |
| R0-3D.6 | 85 |
| R0-3D.EC | 95 |
| R0-3D.G | 93 |
| R0-3D.S | 83 |
| R0-3D.S1 | 91 |
| R0-3D.S2 | 89 |
| R0-3D.S4 | 87 |
| R0-3D.S6 | 85 |
| R0-3D.SEC | 95 |
| R0-3E | 83 |
| R0-3E.1 | 91 |
| R0-3E.2 | 89 |
| R0-3E.4 | 87 |
| R0-3E.6 | 85 |
| R0-3E.EC | 95 |
| R0-3E.G | 93 |
| R0-3E.S | 83 |
| R0-3E.S1 | 91 |
| R0-3E.S2 | 89 |
| R0-3E.S4 | 87 |
| R0-3E.S6 | 85 |
| R0-3E.SEC | 95 |
| R0-4A | 83 |
| R0-4A.1 | 91 |
| R0-4A.2 | 89 |
| R0-4A.4 | 87 |

| Artikelnummer | Seite | Artikelnummer | Seite |
|---|---|---|---|
| R0-4A.6 | 85 | R0-4E.S6 | 85 |
| R0-4A.EC | 95 | R0-4E.SEC | 95 |
| R0-4A.S | 83 | R0-5A | 83 |
| R0-4A.S1 | 91 | R0-5A.1 | 91 |
| R0-4A.S2 | 89 | R0-5A.2 | 89 |
| R0-4A.S4 | 87 | R0-5A.4 | 87 |
| R0-4A.S6 | 85 | R0-5A.6 | 85 |
| R0-4A.SEC | 95 | R0-5A.EC | 95 |
| R0-4B | 83 | R0-5A.S | 83 |
| R0-4B.1 | 91 | R0-5A.S1 | 91 |
| R0-4B.2 | 89 | R0-5A.S2 | 89 |
| R0-4B.4 | 87 | R0-5A.S4 | 87 |
| R0-4B.6 | 85 | R0-5A.S6 | 85 |
| R0-4B.EC | 95 | R0-5A.SEC | 95 |
| R0-4B.S | 83 | R0-5B | 83 |
| R0-4B.S1 | 91 | R0-5B.1 | 91 |
| R0-4B.S2 | 89 | R0-5B.2 | 89 |
| R0-4B.S4 | 87 | R0-5B.4 | 87 |
| R0-4B.S6 | 85 | R0-5B.6 | 85 |
| R0-4B.SEC | 95 | R0-5B.EC | 95 |
| R0-4C | 83 | R0-5B.S | 83 |
| R0-4C.1 | 91 | R0-5B.S1 | 91 |
| R0-4C.2 | 89 | R0-5B.S2 | 89 |
| R0-4C.4 | 87 | R0-5B.S4 | 87 |
| R0-4C.6 | 85 | R0-5B.S6 | 85 |
| R0-4C.EC | 95 | R0-5B.SEC | 95 |
| R0-4C.S | 83 | R0-5C | 83 |
| R0-4C.S1 | 91 | R0-5C.1 | 91 |
| R0-4C.S2 | 89 | R0-5C.2 | 89 |
| R0-4C.S4 | 87 | R0-5C.4 | 87 |
| R0-4C.S6 | 85 | R0-5C.6 | 85 |
| R0-4C.SEC | 95 | R0-5C.EC | 95 |
| R0-4D | 83 | R0-5C.S | 83 |
| R0-4D.1 | 91 | R0-5C.S1 | 91 |
| R0-4D.2 | 89 | R0-5C.S2 | 89 |
| R0-4D.4 | 87 | R0-5C.S4 | 87 |
| R0-4D.6 | 85 | R0-5C.S6 | 85 |
| R0-4D.EC | 95 | R0-5C.SEC | 95 |
| R0-4D.S | 83 | R0-5D | 83 |
| R0-4D.S1 | 91 | R0-5D.1 | 91 |
| R0-4D.S2 | 89 | R0-5D.2 | 89 |
| R0-4D.S4 | 87 | R0-5D.4 | 87 |
| R0-4D.S6 | 85 | R0-5D.6 | 85 |
| R0-4D.SEC | 95 | R0-5D.EC | 95 |
| R0-4E | 83 | R0-5D.S | 83 |
| R0-4E.1 | 91 | R0-5D.S1 | 91 |
| R0-4E.2 | 89 | R0-5D.S2 | 89 |
| R0-4E.4 | 87 | R0-5D.S4 | 87 |
| R0-4E.6 | 85 | R0-5D.S6 | 85 |
| R0-4E.EC | 95 | R0-5D.SEC | 95 |
| R0-4E.S | 83 | R0-5E | 83 |
| R0-4E.S1 | 91 | R0-5E.1 | 91 |
| R0-4E.S2 | 89 | R0-5E.2 | 89 |
| R0-4E.S4 | 87 | R0-5E.4 | 87 |

| Artikelnummer | Seite |
|---|---|
| R0-5E.6 | 85 |
| R0-5E.EC | 95 |
| R0-5E.S | 83 |
| R0-5E.S1 | 91 |
| R0-5E.S2 | 89 |
| R0-5E.S4 | 87 |
| R0-5E.S6 | 85 |
| R0-5E.SEC | 95 |
| R0-6A | 83 |
| R0-6A.1 | 91 |
| R0-6A.2 | 89 |
| R0-6A.4 | 87 |
| R0-6A.6 | 85 |
| R0-6A.EC | 95 |
| R0-6A.S | 83 |
| R0-6A.S1 | 91 |
| R0-6A.S2 | 89 |
| R0-6A.S4 | 87 |
| R0-6A.S6 | 85 |
| R0-6A.SEC | 95 |
| R0-6B | 83 |
| R0-6B.1 | 91 |
| R0-6B.2 | 89 |
| R0-6B.4 | 87 |
| R0-6B.6 | 85 |
| R0-6B.EC | 95 |
| R0-6B.S | 83 |
| R0-6B.S1 | 91 |
| R0-6B.S2 | 89 |
| R0-6B.S4 | 87 |
| R0-6B.S6 | 85 |
| R0-6B.SEC | 95 |
| R0-6C | 83 |
| R0-6C.1 | 91 |
| R0-6C.2 | 89 |
| R0-6C.4 | 87 |
| R0-6C.6 | 85 |
| R0-6C.EC | 95 |
| R0-6C.S | 83 |
| R0-6C.S1 | 91 |
| R0-6C.S2 | 89 |
| R0-6C.S4 | 87 |
| R0-6C.S6 | 85 |
| R0-6C.SEC | 95 |
| R0-6D | 83 |
| R0-6D.1 | 91 |
| R0-6D.2 | 89 |
| R0-6D.4 | 87 |
| R0-6D.6 | 85 |
| R0-6D.EC | 95 |
| R0-6D.S | 83 |
| R0-6D.S1 | 91 |
| R0-6D.S2 | 89 |
| R0-6D.S4 | 87 |

| Artikelnummer | Seite |
|---|---|
| R0-6D.S6 | 85 |
| R0-6D.SEC | 95 |
| R0-6E | 83 |
| R0-6E.1 | 91 |
| R0-6E.2 | 89 |
| R0-6E.4 | 87 |
| R0-6E.6 | 85 |
| R0-6E.EC | 95 |
| R0-6E.S | 83 |
| R0-6E.S1 | 91 |
| R0-6E.S2 | 89 |
| R0-6E.S4 | 87 |
| R0-6E.S6 | 85 |
| R0-6E.SEC | 95 |
| R0-XX ZV1 | 130 |
| R4-2A | 119 |
| R4-2B | 119 |
| R4-2C | 119 |
| R4-2D | 119 |
| R4-2E | 119 |
| R4-2G | 119 |
| R4-2H | 119 |
| R4-2J | 119 |
| R4-2K | 119 |
| R4-2L | 119 |
| R4-3A | 105 |
| R4-3B | 105 |
| R4-3C | 105 |
| R4-3D | 105 |
| R4-3E | 105 |
| R4-3G | 105 |
| R4-3H | 105 |
| R4-3J | 105 |
| R4-3K | 105 |
| R4-3L | 105 |
| R4-4A | 121 |
| R4-4A.X03 | 117 |
| R4-4B | 121 |
| R4-4B.X03 | 117 |
| R4-4C | 121 |
| R4-4C.X03 | 117 |
| R4-4D | 121 |
| R4-4D.X03 | 117 |
| R4-4E | 121 |
| R4-4E.X03 | 117 |
| R4-4G | 121 |
| R4-4H | 121 |
| R4-4J | 121 |
| R4-4K | 121 |
| R4-4L | 121 |
| R4-5A | 123 |
| R4-5B | 123 |
| R4-5C | 123 |
| R4-5D | 123 |

| Artikelnummer | Seite |
|---|---|
| R4-5E | 123 |
| R4-5G | 123 |
| R4-5H | 123 |
| R4-5J | 123 |
| R4-5K | 123 |
| R4-5L | 123 |
| R4-6A | 127 |
| R4-6B | 127 |
| R4-6C | 127 |
| R4-6D | 127 |
| R4-6E | 127 |
| R4-7A | 99 |
| R4-7A.3HE | 107 |
| R4-7A.3HE-RE | 107 |
| R4-7A.6HE | 109 |
| R4-7A.6HE-RE | 109 |
| R4-7B | 99 |
| R4-7B.3HE | 107 |
| R4-7B.3HE-RE | 107 |
| R4-7B.6HE | 109 |
| R4-7B.6HE-RE | 109 |
| R4-7C | 99 |
| R4-7C.3HE | 107 |
| R4-7C.3HE-RE | 107 |
| R4-7C.6HE | 109 |
| R4-7C.6HE-RE | 109 |
| R4-7D | 99 |
| R4-7D.3HE | 107 |
| R4-7D.3HE-RE | 107 |
| R4-7D.6HE | 109 |
| R4-7D.6HE-RE | 109 |
| R4-7E | 99 |
| R4-7E.3HE | 107 |
| R4-7E.3HE-RE | 107 |
| R4-7E.6HE | 109 |
| R4-7E.6HE-RE | 109 |
| R4-7G | 99 |
| R4-7G.3HE | 107 |
| R4-7G.3HE-RE | 107 |
| R4-7G.6HE | 109 |
| R4-7G.6HE-RE | 109 |
| R4-7H | 99 |
| R4-7H.3HE | 107 |
| R4-7H.3HE-RE | 107 |
| R4-7H.6HE | 109 |
| R4-7H.6HE-RE | 109 |
| R4-7J | 99 |
| R4-7J.3HE | 107 |
| R4-7J.3HE-RE | 107 |
| R4-7J.6HE | 109 |
| R4-7J.6HE-RE | 109 |
| R4-7K | 99 |
| R4-7K.3HE | 107 |
| R4-7K.3HE-RE | 107 |

| Artikelnummer | Seite |
|---|---|
| R4-7K.6HE | 109 |
| R4-7K.6HE-RE | 109 |
| R4-7L | 99 |
| R4-7L.3HE | 107 |
| R4-7L.3HE-RE | 107 |
| R4-7L.6HE | 109 |
| R4-7L.6HE-RE | 109 |
| R4-8A | 125 |
| R4-8B | 125 |
| R4-8C | 125 |
| R4-8D | 125 |
| R4-8E | 125 |
| R4-8G | 125 |
| R4-8H | 125 |
| R4-8J | 125 |
| R4-8K | 125 |
| R4-8L | 125 |
| R9-0A | 130 |
| R9-4S Bxx | 130 |
| S1-7A | 420 |
| S1-7A X01 | 420 |
| S1-7B | 420 |
| S1-7B X02 | 420 |
| S1-7C | 420 |
| S1-7C X02 | 420 |
| S1-9A | 420 |
| S1-9A X01 | 420 |
| S1-9B | 420 |
| S1-9B X01 | 420 |
| S1-9C | 420 |
| S1-9C X01 | 420 |
| S2-7A | 422 |
| S2-7B | 422 |
| S2-7C | 422 |
| S2-7D | 422 |
| S2-7E | 422 |
| S2-7F | 422 |
| S3-7A | 428 |
| S3-7A X01 | 428 |
| S3-8A | 424 |
| S3-8C | 424 |
| S3-8D | 424 |
| S3-8E | 424 |
| S3-8F | 424 |
| S3-8P/Q | 424 |
| S3-8Y | 428 |
| S4-1R | 425 |
| S4-1S | 425 |
| S4-1T | 425 |
| S4-1U | 425 |
| S4-1V | 425 |
| S4-1W | 425 |
| S4-4A | 425 |
| S5-1A | 421 |

| Artikelnummer | Seite |
|---|---|
| S5-1A X01 | 421 |
| S5-1B | 421 |
| S5-1B X01 | 421 |
| S5-1C | 421 |
| S5-1C X01 | 421 |
| S5-1D | 421 |
| S5-1D X01 | 421 |
| S5-1E | 421 |
| S5-1E X01 | 421 |
| S5-1F | 421 |
| S5-1F X01 | 421 |
| S5-1X | 421 |
| S5-2A | 421 |
| S5-2A X01 | 421 |
| S5-2B | 421 |
| S5-2B X01 | 421 |
| S5-2C | 421 |
| S5-2CX01 | 421 |
| S5-2D | 421 |
| S5-2D X01 | 421 |
| S5-2E | 421 |
| S5-2E X01 | 421 |
| S5-2F | 421 |
| S5-2F X01 | 421 |
| S5-3A | 422 |
| S5-3A X01 | 422 |
| S5-3B | 422 |
| S5-3B X01 | 422 |
| S5-3C | 422 |
| S5-3CX01 | 422 |
| S5-3D | 422 |
| S5-3D X01 | 422 |
| S5-3E | 422 |
| S5-3E X01 | 422 |
| S5-3F | 422 |
| S5-3F X01 | 422 |
| S7-1A | 423 |
| S7-1A X01 | 423 |
| S7-1B | 423 |
| S7-1B X01 | 423 |
| S7-1C | 423 |
| S7-1C X01 | 423 |
| S7-1D | 423 |
| S7-1D X01 | 423 |
| S7-1E | 423 |
| S7-1E X01 | 423 |
| S7-1F | 423 |
| S7-1F X01 | 423 |
| S7-2A | 423 |
| S7-2A X01 | 423 |
| S7-2B | 423 |
| S7-2B X01 | 423 |
| S7-2C | 423 |
| S7-2C X01 | 423 |
| S7-2D | 423 |
| S7-2D X01 | 423 |
| S7-2E | 423 |
| S7-2E X01 | 423 |
| S7-2F | 423 |
| S7-2F X01 | 423 |
| S7-5A | 424 |
| S7-5A X01 | 424 |
| S7-5B | 424 |
| S7-5B X01 | 424 |
| S8-1D | 427 |
| S8-1X | 427 |
| S8-1Y | 427 |
| S8-2D | 427 |
| S8-2X | 427 |
| S8-3D | 428 |
| S8-3X | 428 |
| T3-7A | 202 |
| T3-7B | 202 |
| U1-1A | 136 |
| U1-1C | 136 |
| U1-1C.R | 137 |
| U1-1E | 136 |
| U1-1E.R | 137 |
| U1-1F | 136 |
| U1-1F.R | 137 |
| U1-1J | 140 |
| U1-1K | 140 |
| U1-1R | 140 |
| U1-1S | 140 |
| U1-4A | 136 |
| U1-4C | 136 |
| U1-4C.R | 137 |
| U1-4E | 136 |
| U1-4E.R | 137 |
| U1-4F | 136 |
| U1-4F.R | 137 |
| U1-4J | 140 |
| U1-4K | 140 |
| U1-4R | 140 |
| U1-4S | 140 |
| U2-1A | 138 |
| U2-1C | 138 |
| U2-1C.R | 139 |
| U2-1E | 138 |
| U2-1E.R | 139 |
| U2-1F | 138 |
| U2-1F.R | 139 |
| U2-4A | 138 |
| U2-4C | 138 |
| U2-4C.R | 139 |
| U2-4E | 138 |
| U2-4E.R | 139 |
| U2-4F | 138 |
| U2-4F.R | 139 |

Arbeitswelten für Menschen mit Ideen.

ELABO

euromicron Gruppe

7620BKD/16-08 Technische Änderungen vorbehalten.

ELABO GmbH –
ein Unternehmen der
euromicron Gruppe
Roßfelder Straße 56
74564 Crailsheim
Deutschland
Fon +49 7951 307-0
Fax +49 7951 307-66
info@elabo.de
www.elabo.de